小学４年男子初級クラス

Aコート　1部

試合時間：本戦　1分30秒
延長　1分（マストシステム）
決勝のみ再延長　1分（マストシステム）

No.	氏　名	所属道場
1	榎本（エノモト）　稜（リョウ）	高橋塾
2	河野（コウノ）　隼人（ハヤト）	世界全極真志優会
3	木暮（キグレ）　星聖（セイ）	白蓮会館山　梨
4	小林（コバヤシ）　奏雅（ソウマ）	総武会館
5	横家（ヨコヤ）　翔太（ショウタ）	一狼塾
6	森田（モリタ）　創（ソウ）	昭武館本部
7	池田（イケダ）　大知（ダイチ）	武州館
8	木村（キムラ）　宙（ソラ）	世界全極真志優会
9	大友（オオトモ）　惟吹（イブキ）	拳気道会
10	山本（ヤマモト）　律（リツ）	昭武館内田道場
11	森川（モリカワ）　暖也（ハルヤ）	精鋭会飯能支部
12	村田（ムラタ）　丞（ジョウ）	空手道四葉会
13	畠山（ハタケヤマ）　悠生（ユキ）	昭武館武蔵台支部
14	新垣（アラカキ）　唯斗（ユイト）	精鋭会飯能支部
15	奈良（ナラ）　遥大（ハルト）	工藤道場
16	松澤（マツザワ）　太陽（タイヨウ）	空手道成嶋道場
17	篠﨑（シノザキ）　颯介（ソウスケ）	岩崎空手
18	生方（ウブカタ）　宋磨（ソウマ）	総武会館
19	鶴岡（ツルオカ）　恵吾（ケイゴ）	世界全極真志優会
20	クアルトロー　太陽（タイヨウ）	拳気道会
21	寺神（テラガミ）　星空（ソラ）	昭武館内田道場
22	笠原（カサハラ）　聖陽（キヨハル）	武州美里カラテスクール
23	清宮（セイミヤ）　旺我（オウガ）	一狼塾
24	木村（キムラ）　眞悠（マハル）	世界全極真志優会

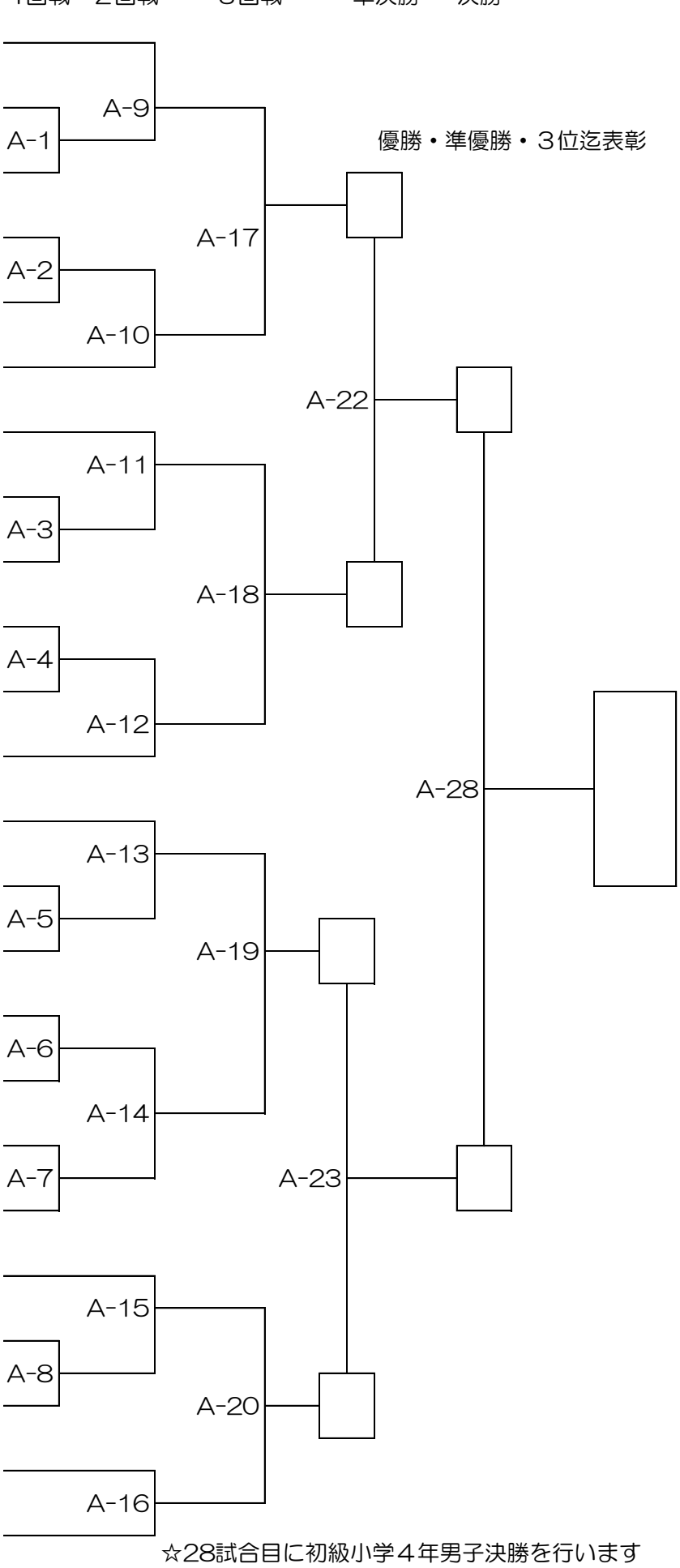

☆28試合目に初級小学４年男子決勝を行います

小学５年男子初級クラス

No.	氏　名	所属道場
25	ノグチ　ハジメ 野口　一	北斗會 中平道場
26	ナガサワ　リョウト 長澤　諒音	空手道 學武会館
27	オダテ　ソウタ 小達　蒼太	拳気道会
28	ワタヌキ　イツキ 綿貫　樹	勇士會館
29	ワタナベ　リュウノスケ 渡邉　龍之介	士衛塾 山　梨

Aコート　1部

試合時間：本戦　1分30秒
延長　1分（マストシステム）
決勝のみ再延長　1分（マストシステム）

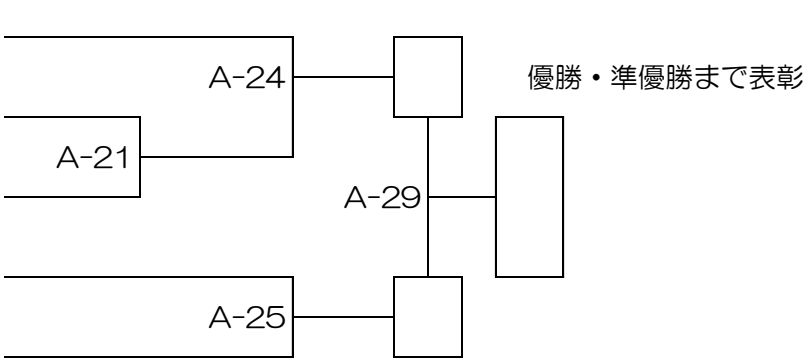

☆29試合目に初級小学５年男子決勝を行います

小学６年男子初級クラス

No.	氏　名	所属道場
30	オガワ　リオ 小川　ジェイク　龍音	昭武館 内田道場
31	サワノボリ　イッキ 沢登　一輝	士衛塾 山梨
32	イワシタ　ゲンゾウ 岩下　玄三	士道館 飯能支部
33	サトウ　ハルキ 佐藤　明樹	拳気道会

Aコート　1部

試合時間：本戦　1分30秒
延長　1分（マストシステム）
決勝のみ再延長　1分（マストシステム）

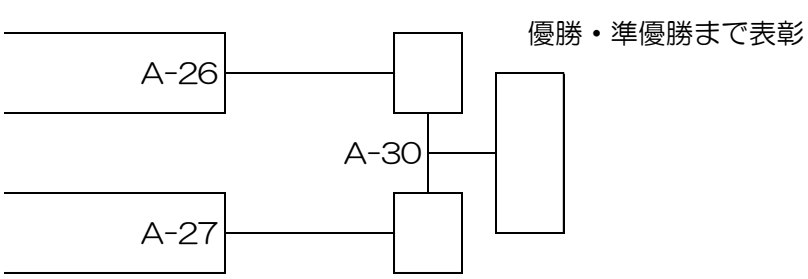

☆30試合目に初級小学６年男子決勝を行います

小学５年女子初級クラス

No.	氏　名	所属道場
34	カトウ　ナギサ 加藤　渚	新極真会
35	クボ　アカリ 久保　明莉	拳気道会
36	サクラバ　ユウア 櫻庭　友愛	勇士會館
37	ハガ　ミクウ 芳賀　美空	北斗會 ふじみ野
38	ヨシモト　モカ 吉本　百花	精鋭会 本部
39	ナカムラ　サキ 仲村　彩希	修心會館
40	ムラヤマ　ユウ 村山　優	勇士會館

Aコート　1部

試合時間：本戦　1分30秒
延長　1分（マストシステム）
決勝のみ再延長　1分（マストシステム）

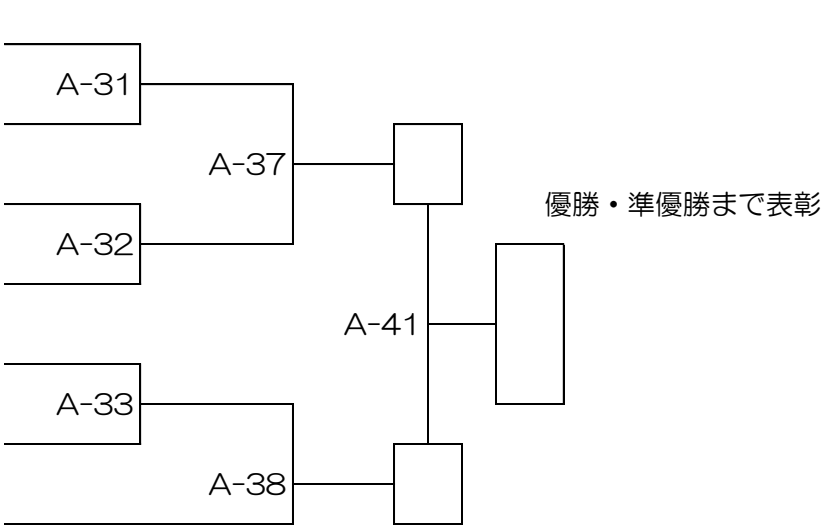

☆41試合目に初級小学５年女子決勝を行います

小学６年女子初級クラス

Aコート　1部

試合時間：本戦　1分30秒
延長　1分（マストシステム）
決勝のみ再延長　1分（マストシステム）

No.	氏　名	所属道場
41	キタガワ マイ 北川 真愛	昭武館 内田道場
42	サイトウ フクネ 斎藤 福音	総武会館
43	アオキ レイラ 青木 澪来	空手道 成嶋道場
44	タナカ リオ 田中 莉緒	武州美里 カラテスクール
45	マツウラ リホ 松浦 里保	拳気道会
46	イシザワ ユナ 石澤 結夏	極真会館 今井道場
47	ナガサキ カホ 長崎 花保	昭武館 武蔵台支部

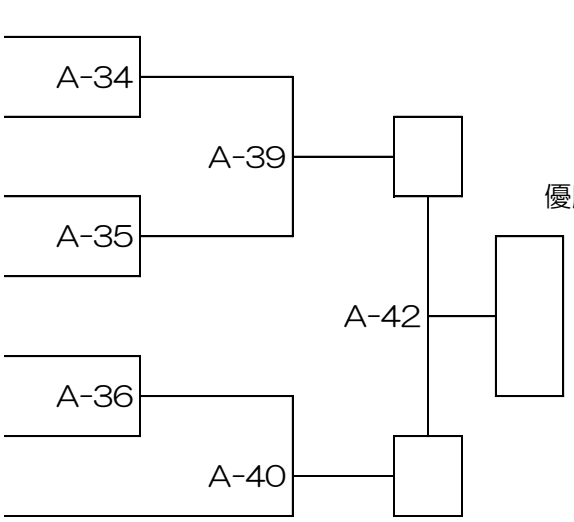

☆42試合目に初級小学６年女子決勝を行います

中学女子初級クラス

Aコート　1部

試合時間：本戦　1分30秒
延長　1分（マストシステム）
決勝のみ再延長　1分（マストシステム）

No.	氏　名	所属道場
48	ウエタケ レイ 植竹　伶	正道会館 志成道場
49	クアルトロー アイラ 愛生楽	拳気道会

初試合幼稚園クラス

Bコート　1部

試合時間：本戦　1分
延長　1分（マストシステム）
決勝のみ再延長　1分（マストシステム）

No.	氏　名	所属道場
50	ツルオカ イチカ 鶴岡 一華	昭武館 本部
51	ノグチ ミサキ 野口 美咲	空手道 野口道場
52	オカノ ヒマリ 岡野 陽葵	昭武館 武蔵台支部
53	サワダ ユウカ 沢田 優華	佐久間 空手道場
54	ノモト ヒイロ 野本 陽彩	岩崎空手
55	キタムラ ソウタ 北村 奏太	昭武館 内田道場
56	ハシモト ワト 橋本 和門	世界全極真 志優会
57	ｱﾌﾞ ｱﾙﾊｲｼﾞｬ カナン 奏安	昭武館 武蔵台支部
58	ササキ サクト 佐々木 咲翔	講士館 本 部
59	カワヤマ チカゲ 川山 千景	拳気道会
60	タカハシ オウシロウ 髙橋 旺士朗	北斗會 ふじみ野支部
61	マエハシ ユズバ 前橋 柚芭	岩崎空手
62	ウエノ アヤト 上野 彩人	士道館 飯島道場加須

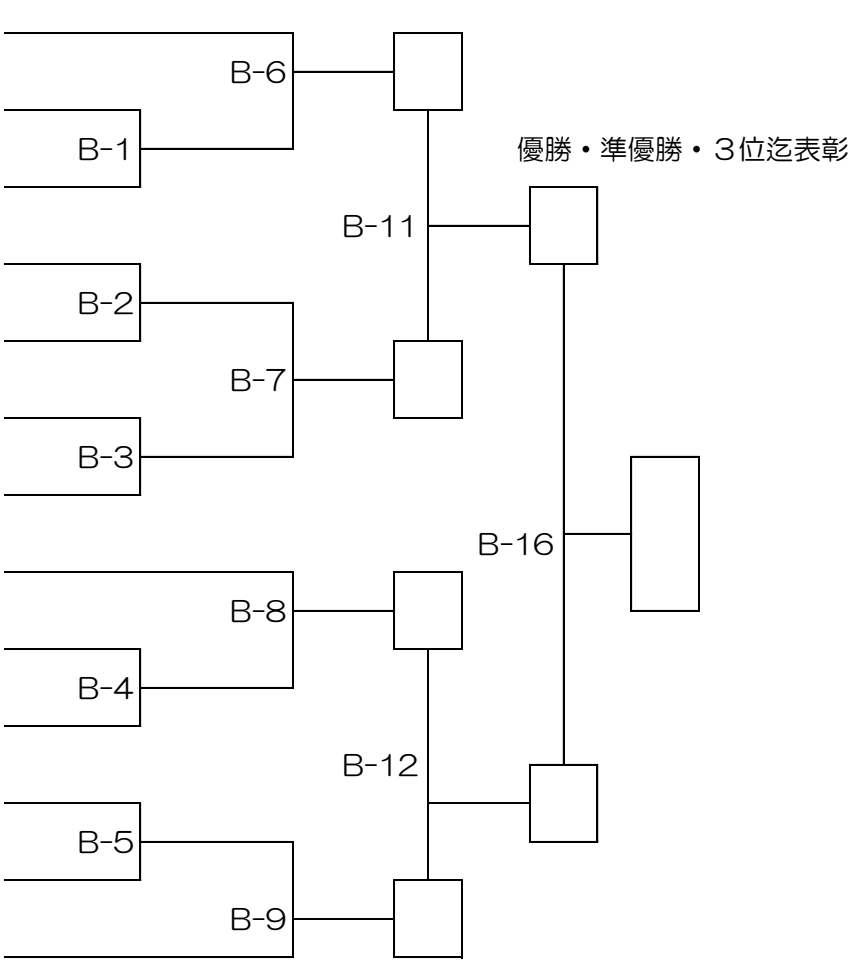

☆16試合目に初試合幼稚園決勝を行います

初試合小学2年女子クラス

Bコート　1部

試合時間：本戦　1分
延長　1分（マストシステム）
決勝のみ再延長　1分（マストシステム）
決勝

No.	氏　名	所属道場
63	マエカワ ヒナ 前川 媛菜	講士館 本 部
64	サイトウ コトネ 斎藤 湖都音	総武会館

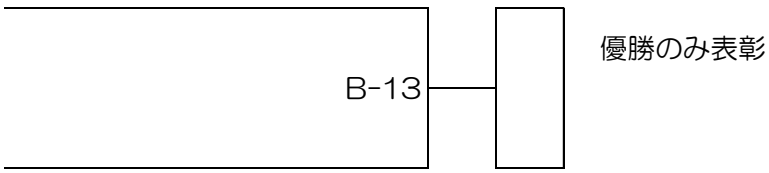

初試合小学3年女子クラス

Bコート　1部

試合時間：本戦　1分
延長　1分（マストシステム）
決勝のみ再延長　1分（マストシステム）
決勝

No.	氏　名	所属道場
65	ロッポンギ ユエ 六本木 結英	総武会館
66	キ ミオナ 紀 美緒奈	昭武館 本部

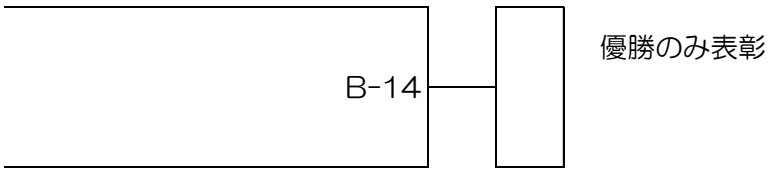

初試合小学4年女子クラス

No.	氏　名	所属道場
67	キタガワ マホ 北川 真帆	昭武館 内田道場
68	ヤスダ イスズ 安田 五十鈴	士道館 飯能支部
69	オオタニ アオイ 大谷　碧	精鋭会 本部

Bコート　1部

試合時間：本戦　1分
延長　1分（マストシステム）
決勝のみ再延長　1分(マストシステム)

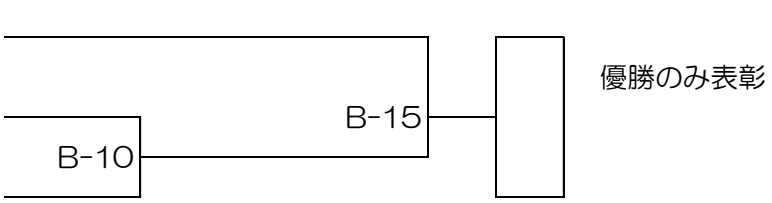

☆15試合目に初試合小学４年女子決勝を行います

幼稚園初級クラス

No.	氏　名	所属道場
70	タグチ ミオ 田口 美緒	精鋭会 本部
70α	サトウ 佐藤ひなた	拳気道会
71	ノハラ キヒト 野原 桔一	極真会館 今井道場
72	キノシタ トモミ 木下 知美	誠真会館 ひばりが丘
73	シモテ リイナ 下手 莉衣奈	昭武館 内田道場
74	カスヤ ミノリ 粕谷 実乃莉	昭武館 内田道場
75	クラモチ アオイ 倉持　葵	岩崎空手
76	ヤスオカ マサト 安岡 大翔	講士館 青山支部
76z	タケカワ ソウタロウ 武川蒼太郎	拳気道会
77	コバヤシ シンギ 小林 信義	新極真会

Bコート　1部

試合時間：本戦　1分30秒
延長　1分（マストシステム）
決勝のみ再延長　1分（マストシステム）

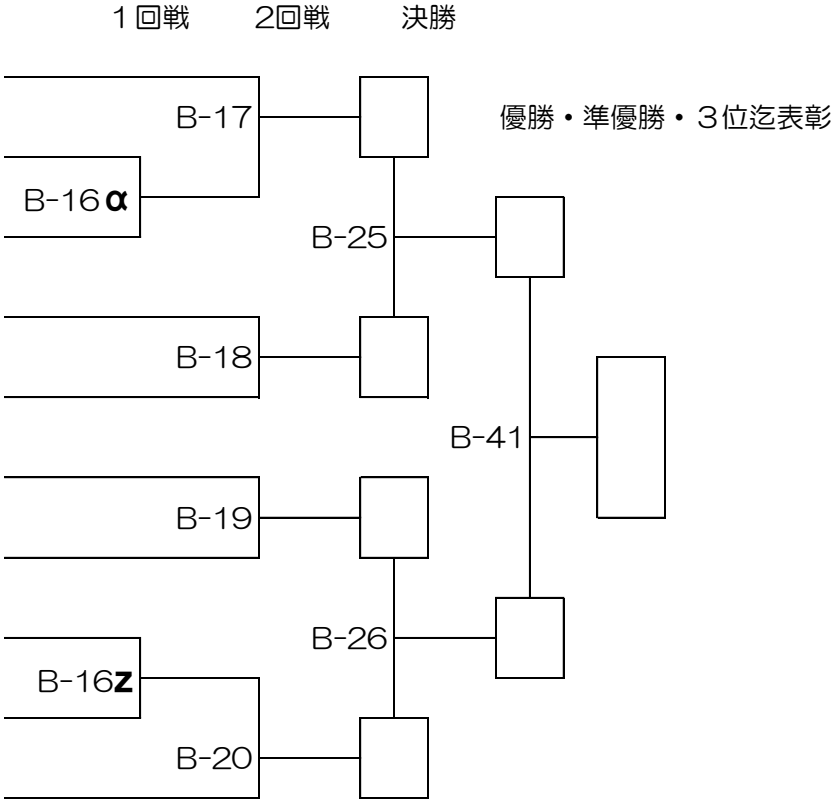

☆41試合目に初級幼稚園決勝を行います

小学２年女子初級クラス

Bコート　1部

試合時間：本戦　1分30秒
延長　1分（マストシステム）
決勝のみ再延長　1分（マストシステム）

No.	氏　名	所属道場
78	尾形（オガタ）　仰（アオグ）	昭武館 内田道場
79	由岡（ヨシオカ） 百合朱（ユリア）	世界全極真 志優会
80	大久保（オオクボ） みなみ	士道館 飯能支部
81	橋本（ハシモト）　庵（イオ）	世界全極真 志優会
82	櫻沢（サクラサワ） 真奈（マナ）	講士館 山田道場
83	寺井（テライ） 寿々音（スズネ）	精鋭会 豊岡支部
84	赤﨑（アカサキ） 里佳子（リカコ）	昭武館 本部
85	藤本（フジモト） 心楽（シンラ）	士衛塾 山梨
86	塚越（ツカゴシ） ののは	北斗會 ふじみ野支部
87	小嶋（コジマ） 秋海（アミ）	世界全極真 志優会

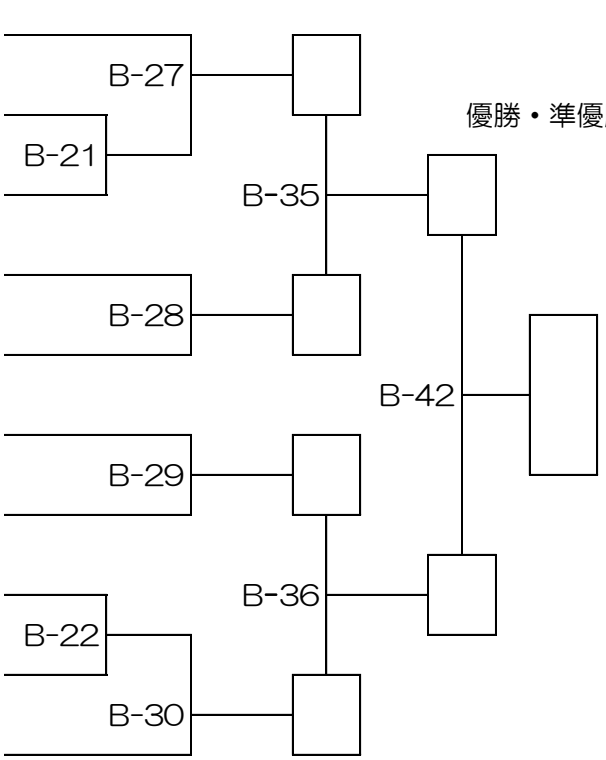

優勝・準優勝・３位迄表彰

☆42試合目に初級小学２年女子決勝を行います

小学3年女子初級クラス

Bコート　1部

試合時間：本戦　1分30秒
延長　1分（マストシステム）
決勝のみ再延長　1分（マストシステム）

No.	氏　名	所属道場
88	須田（スダ） 琉華（ルカ）	昭武館 本部
89	會田（カイダ） 詩乃（シノ）	世界全極真 志優会
90	清宮（セイミヤ） 柚葉（ユズハ）	一狼塾
91	浅見（アサミ） 心春（コハル）	精鋭会 飯能支部
92	前川（マエカワ） 遥乃（ハノ）	昭武館 内田道場

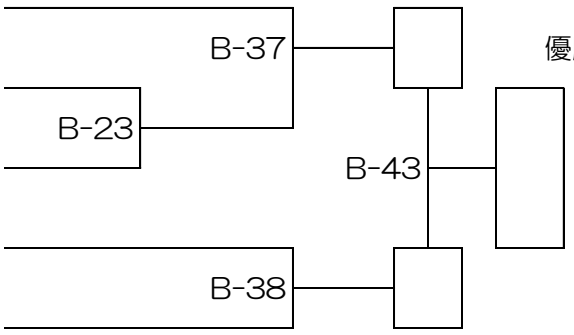

優勝・準優勝まで表彰

☆43試合目に初級小学３年女子決勝を行います

小学４年女子初級クラス

Bコート　1部

試合時間：本戦　1分30秒
延長　1分（マストシステム）
決勝のみ再延長　1分（マストシステム）

No.	氏　名	所属道場
93	徳家（トクヤ）　怜（レイ）	世界全極真 志優会
94	渡（ワタリ）　彩春（イロハ）	武州館
95	寺井（テライ） 琴春（コハル）	精鋭会 豊岡支部
96	山﨑（ヤマザキ） 和泉（イズミ）	工藤道場
97	紀（キ） 亜里沙（アリサ）	昭武館 本部
98	柴田（シバタ） 莉帆（リホ）	星和会館 速水道場
99	岩田（イワタ） 紗奈（サナ）	世界全極真 志優会
100	青木（アオキ） 虹奈（ニジナ）	勇士會館
101	出岡（デオカ） 凛々（リリ）	昭武館 内田道場

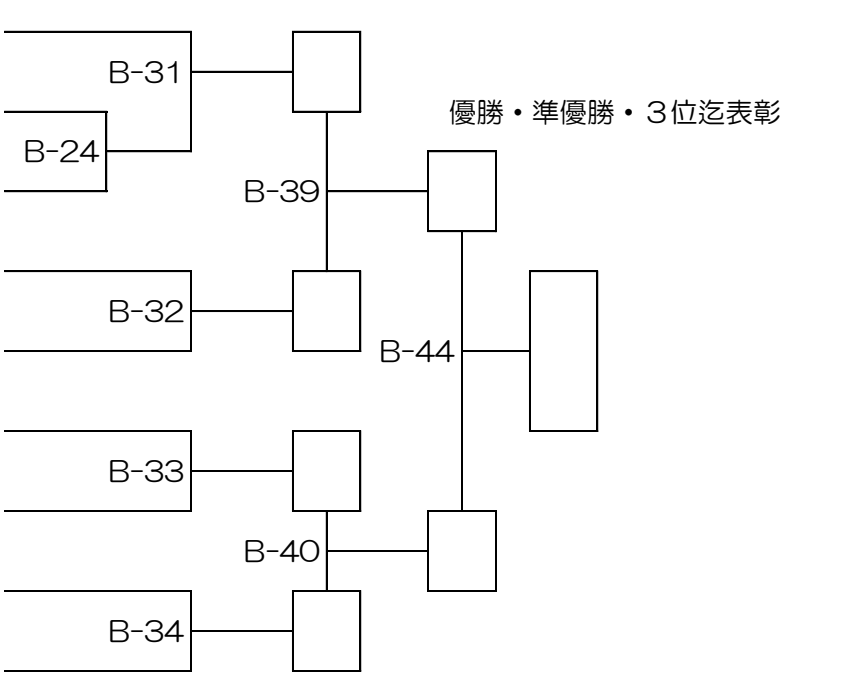

☆44試合目に初級小学４年女子決勝を行います

小学１年男子初級クラス

Cコート　1部

試合時間：本戦　1分30秒
延長　1分（マストシステム）
決勝のみ再延長　1分（マストシステム）

No.	氏　名	所属道場
102	松本（マツモト） 龍人（リュウト）	昭武館 本部
103	井上（イノウエ） 壱聖（イッセイ）	空手道 成嶋道場
104	青木（アオキ） 大地（ダイチ）	勇士會館
105	岩波（イワナミ） 桜歩（サキト）	講士館 本 部
106	成嶋（ナルシマ） 光生（コウセイ）	空手道 成嶋道場
107	本橋（モトハシ） 大翔（ヤマト）	空手道 成嶋道場
108	朝倉（アサクラ） 魁瑛（カイエイ）	講士館 山田道場
109	桐部（キリベ） 蓮都（レント）	世界全極真 志優会
110	宮原（ミヤハラ） 凌矢（リョウヤ）	昭武館 内田道場

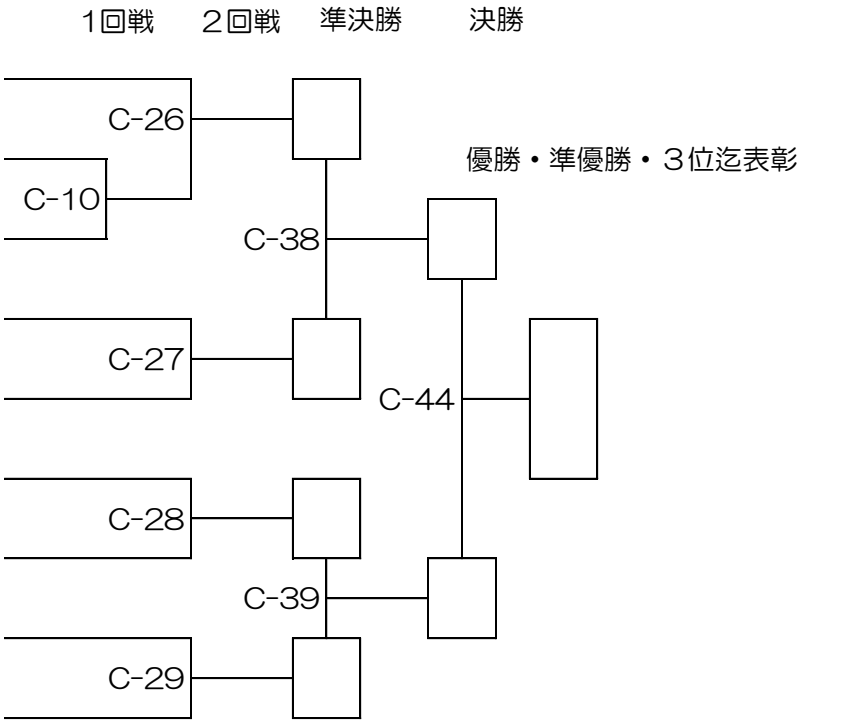

☆44試合目に初級小学１年男子決勝を行います

小学２年男子初級クラス

Cコート　1部

試合時間：本戦　1分30秒
延長　1分（マストシステム）
決勝のみ再延長　1分（マストシステム）

No.	氏　名	所属道場
111	北川 拓虎（キタガワ タクト）	昭武館 内田道場
112	岩田 朔空（イワタ サク）	世界全極真 志優会
113	弓削 拓実（ユゲ タクミ）	高橋塾
114	前西原 隆基（マエニシハラ リュウキ）	昭武館 内田道場
115	坂本 陽路（サカモト ヒロ）	精鋭会 狭山支部
116	久留島 旭翔（クルシマ アサヒ）	北斗會 中平道場
117	山田 悠翔（ヤマダ ハルカ）	昭武館 本部
118	松澤 優太（マツザワ ユウタ）	空手道 成嶋道場
119	金子 渚斗（カネコ ナギト）	昭武館 内田道場
120	皆川 蒼志（ミナガワ ソウシ）	高橋塾
121	大谷 斗真（オオタニ トウマ）	世界全極真 志優会
122	櫻庭 篤紀（サクラバ アツキ）	勇士會館
123	石田 和真（イシダ カズマ）	空手道 成嶋道場
124	下手 蒼太（シモテ ソウタ）	昭武館 内田道場
125	木村 潤晟（キムラ ジュンセイ）	世界全極真 志優会
126	大友 陽月（オオトモ ヒヅキ）	拳気道会
127	関口 咲翔（セキグチ サクト）	昭武館 内田道場
128	大河原 匠ノ介（オオカワラ シンノノスケ）	精鋭会 狭山支部
129	仲村 柊哉（ナカムラ シュウヤ）	修心會館

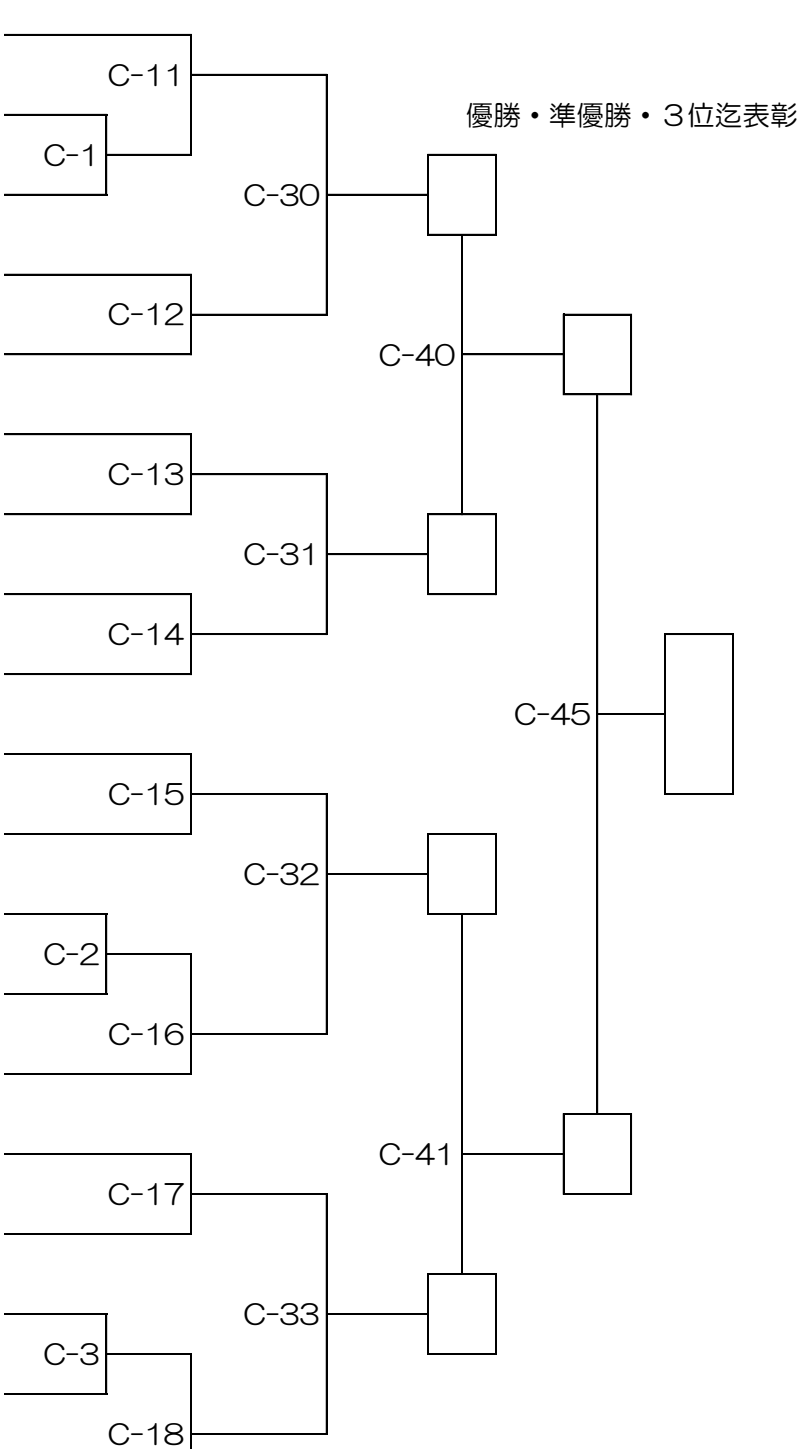

☆45試合目に初級小学２年男子決勝を行います

小学3年男子初級クラス

Cコート　1部

試合時間：本戦　1分30秒
延長　1分（マストシステム）
決勝のみ再延長　1分（マストシステム）

No.	氏　名	所属道場
130	伊藤（イトウ） 憲吾（ケンゴ）	北斗會 中平道場
131	大橋（オオハシ） 和馬（カズマ）	新極真会
132	林（ハヤシ） 大幹（ダイミキ）	勇士會館
133	間野（マノ） 智聖（トモアキ）	精鋭会 本部
134	岩波（イワナミ） 楓歩（フキト）	講士館 本 部
135	村上（ムラカミ） 幸太郎（コウタロウ）	勇志会 川越支部
136	須藤（スドウ） 一颯（イブキ）	昭武館 内田道場
137	沢登（サワノボリ） 仁朗（ジロウ）	士衛塾 山　梨
138	本橋（モトハシ） 頼剛（ヨリタケ）	精鋭会 本部
139	野口（ノグチ） 歩（アユム）	北斗會 中平道場
140	小室（コムロ） 颯太朗（ソウタロウ）	武心塾ｶﾗﾃ
141	中平（ナカヒラ） 悠（ハル）	北斗會 中平道場
142	粕谷（カスヤ） 大琥（タイガ）	昭武館 内田道場
143	森下（モリシタ） 笑（ショウ）	勇志会 川越支部
144	前川（マエカワ） 輝（ヒカル）	士衛塾 山　梨
145	瀬谷（セヤ） 碧海（ヘキカイ）	勇士會館
146	浅野（アサノ） 遵（マモル）	武心塾ｶﾗﾃ
147	櫻庭（サクラバ） 太輝（タイキ）	勇士會館
148	宮岡（ミヤオカ） 優人（ユウト）	精鋭会 本部
149	髙橋（タカハシ） 悠士朗（ユウシロウ）	北斗會 ふじみ野支部
150	谷島（タニシマ） 旭飛（アサヒ）	昭武館 内田道場

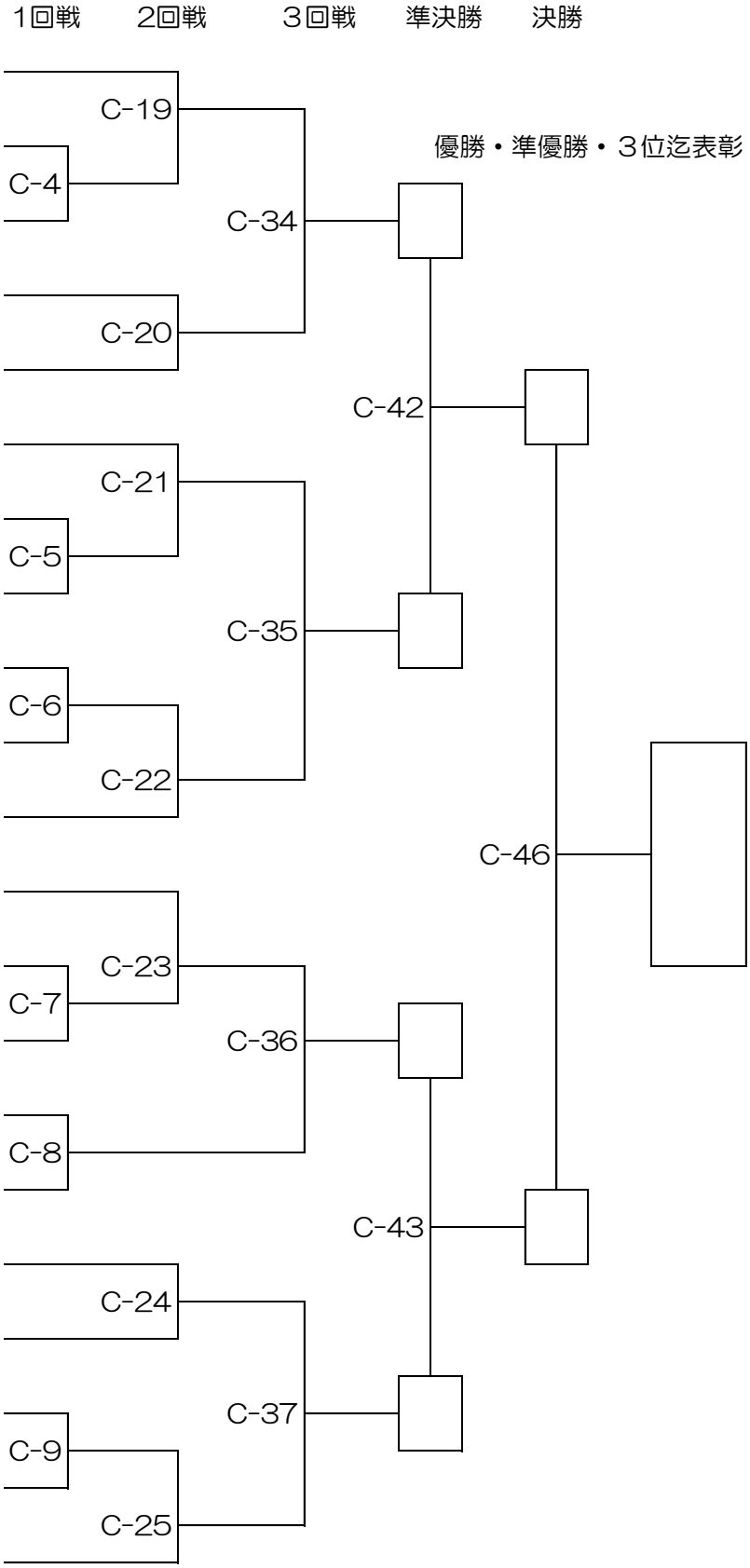

☆46試合目に初級小学３年男子決勝を行います

初試合小学１年男子クラス

Dコート　1部

試合時間：本戦　1分
延長　1分（マストシステム）
決勝のみ再延長　1分（マストシステム）

No.	氏　名	所属道場
151	柴野（シバノ） 勇輝（ユウキ）	講士館 本 部
152	奥村（オクムラ） 幹大（カンタ）	昭武館 内田道場
153	石墳（イシヅカ） 大凱（タイガ）	星和会館 速水道場
154	関根（セキネ） 漣（レン）	士道館飯島道場 加須支部
155	奈良（ナラ） 広重（ヒロシゲ）	昭武館 武蔵台支部
156	渋谷（シブヤ） 匠（タクミ）	拳気道会
157	田中（タナカ） 修真（シュウマ）	星和会館 速水道場
158	柴野（シバノ） 大輝（ダイキ）	講士館 本 部
159	大塚（オオツカ） 真白（マシロ）	昭武館 本部

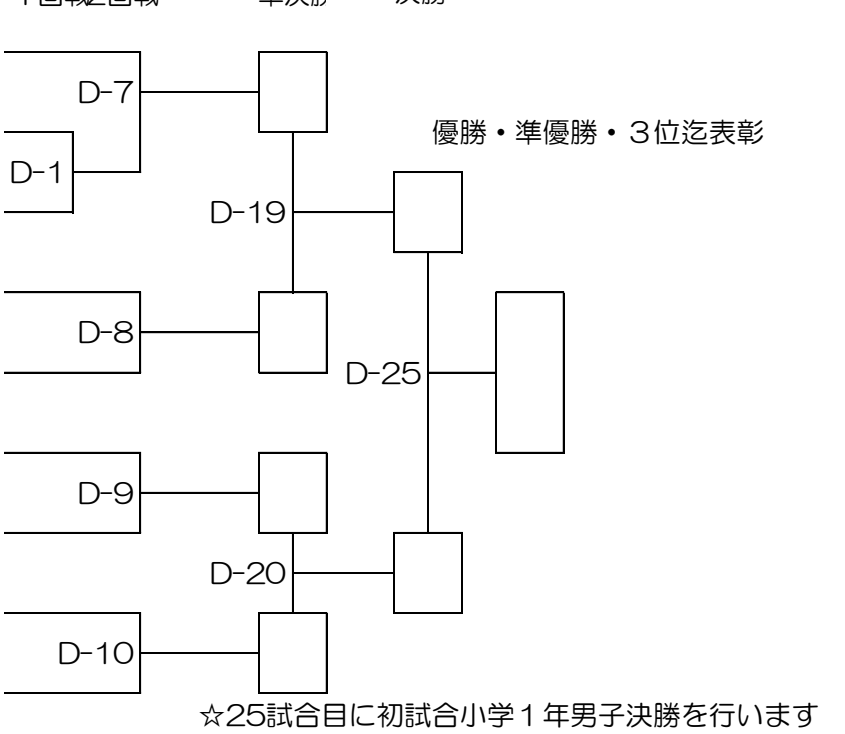

☆25試合目に初試合小学１年男子決勝を行います

初試合小学２年男子クラス

Dコート　1部

試合時間：本戦　1分
延長　1分（マストシステム）
決勝のみ再延長　1分（マストシステム）

No.	氏　名	所属道場
160	志田（シダ） 拓望（タクミ）	昭武館 本部
161	飯田（イイダ） 琉煌（ルキ）	岩崎空手
162	塩田（シオタ） 隼平（ジュンペイ）	空手道 學武会館
163	中俣（ナカマタ） 旭（アサヒ）	総武会館
164	竹渕（タケブチ） 碧（アオ）	士道館 飯島道場 杉戸支部
165	増田（マスダ） 栄人（エイト）	昭武館 内田道場
166	大谷（オオタニ） 侑世（ユウセイ）	精鋭会 本部
167	小峰（コミネ） 叶空（トア）	昭武館 本部
168	加藤（カトウ） 圭翔（ケイト）	総武会館
169	綿貫（ワタヌキ） 葵（アオイ）	勇士會館
170	川山（カワヤマ） 大河（タイガ）	拳気道会
171	川口（カワグチ） 絢大（アヤタ）	昭武館 内田道場

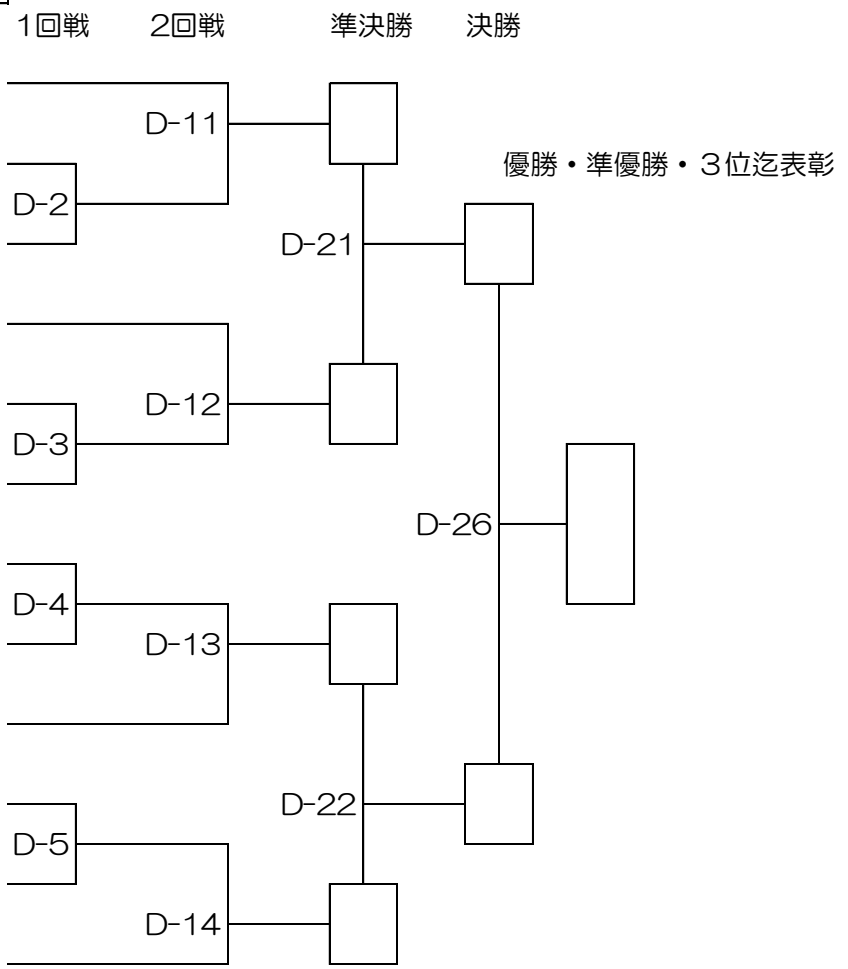

☆26試合目に初試合小学２年男子決勝を行います

初試合小学３年男子クラス

Dコート　1部

試合時間：本戦　1分
延長　1分（マストシステム）
決勝のみ再延長　1分（マストシステム）

No.	氏　名	所属道場
172	阿美（アミ） 勇大（ユウタ）	精鋭会 藤沢
173	宮尾（ミヤオ） 理仁（リヒト）	工藤道場
174	野村（ノムラ） 裕翔（ユウガ）	極真忍會 熊谷支部
175	藤井（フジイ） 綜次朗（ソウジロウ）	昭武館 本部
176	今泉（イマイズミ） 歩音（アルト）	総武会館
177	西村（ニシムラ） 一（イチ）	拳気道会
178	土屋（ツチヤ） 直樹（ナオキ）	工藤道場
179	遠藤（エンドウ） 陽大（ヤヒロ）	昭武館 内田道場
180	浅見（アサミ） 壮良（ソラ）	土道館 飯能支部

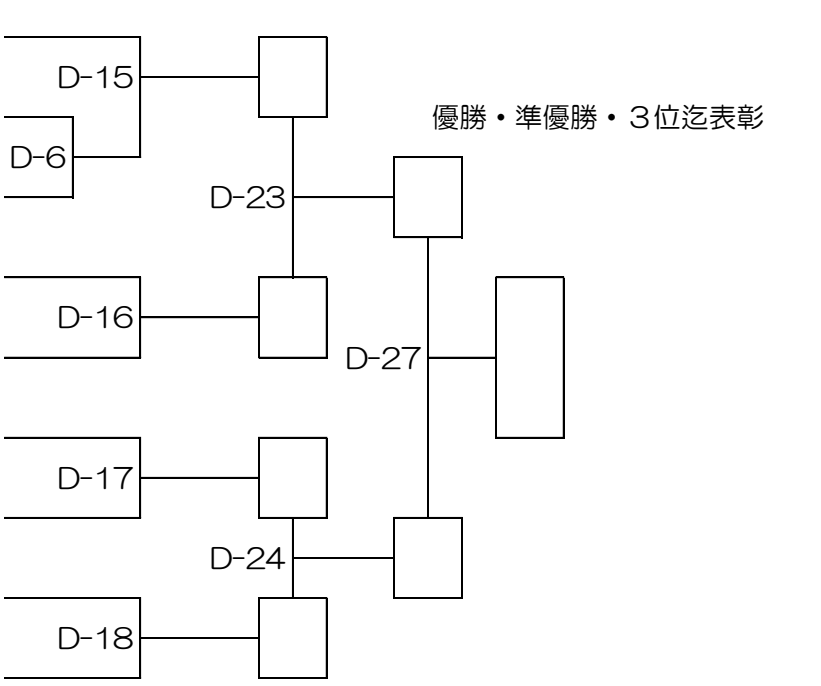

☆27試合目に初試合小学３年男子決勝を行います

初試合小学４年男子クラス

Dコート　1部

試合時間：本戦　1分
延長　1分（マストシステム）
決勝のみ再延長　1分（マストシステム）

No.	氏　名	所属道場
181	石墳（イシヅカ） 龍輝（リキ）	星和会館 速水道場
182	九鬼（クキ） 将統（マサノリ）	拳気道会
183	川田（カワタ） 航世（コウセイ）	総武会館
184	岩瀬（イワセ） 伊武希（イブキ）	昭武館 本部
185	江澤（エザワ） 宏陽（コウヨウ）	土道館 飯能支部
186	鈴木（スズキ） 杜空（トク）	精鋭会 豊岡支部
187	那須川（ナスガワ） 煌（コウ）	拳気道会
188	太田（オオタ） 理温（リオ）	昭武館 本部
189	田中（タナカ） 涼真（リョウマ）	星和会館 速水道場
190	金森（カナモリ） 賢（ケン）	拳気道会

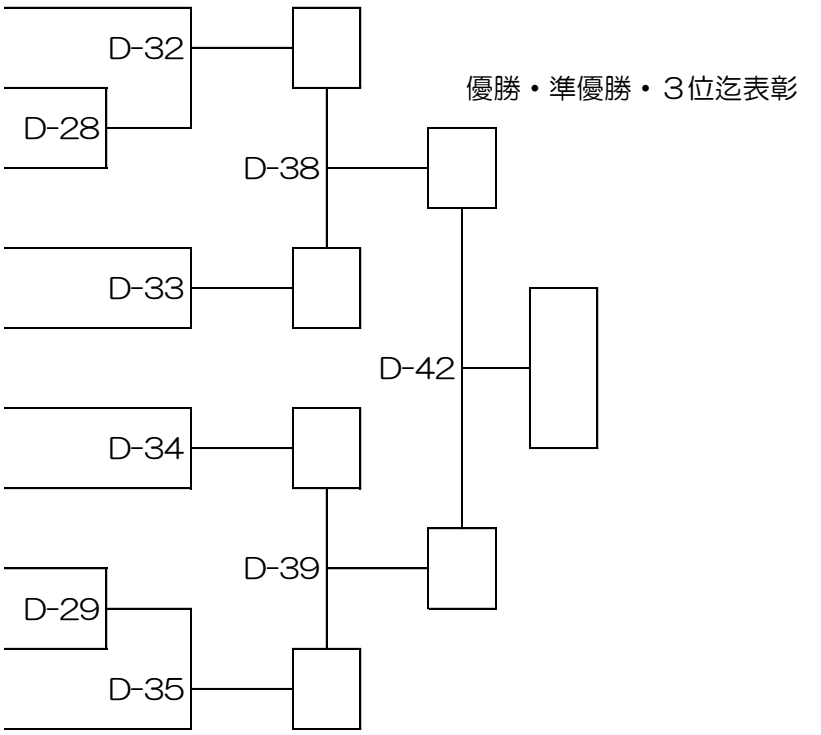

☆42試合目に初試合小学４年男子決勝を行います

初試合小学5年男子クラス

Dコート　1部

試合時間：本戦　1分
延長　1分（マストシステム）
決勝のみ再延長　1分（マストシステム）

No.	氏　名	所属道場
191	ヤナギカワ レン 柳川　蓮	昭武館 内田道場
192	カナモリ カズキ 金森 一輝	拳気道会
193	サカモト タクミ 坂本 卓實	武州美里 カラテスクール
194	ナガミネ レン 長峰　蓮	昭武館 内田道場
195	ショウノ ソウイチロウ 庄野 創一朗	拳気道会
196	ノナカ ケイ 野中　京	精鋭会 藤沢支部

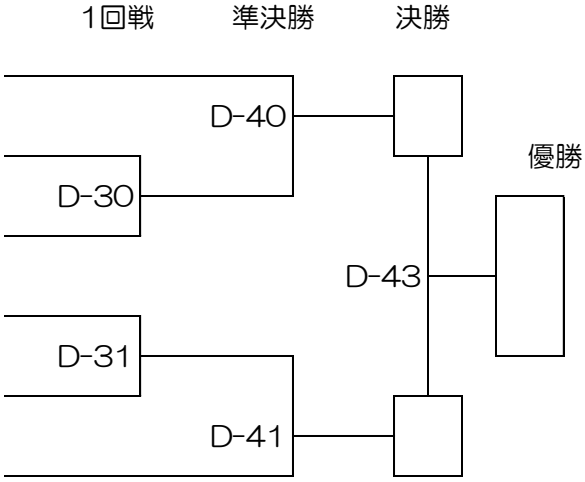

優勝・準優勝まで表彰

☆43試合目に初試合小学５年男子決勝を行います

初試合小学６年男子クラス

Dコート　1部

試合時間：本戦　1分
延長　1分（マストシステム）
決勝のみ再延長　1分（マストシステム）

No.	氏　名	所属道場
197	ヨシザキ エイスケ 吉﨑 栄助	昭武館 内田道場
198	ヨシハシ ハルト 吉橋 陽音	武州美里 カラテスクール
199	セキグチ ハルト 関口 陽斗	昭武館 内田道場
200	アミ ソウタ 阿美 奏大	精鋭会 藤沢支部

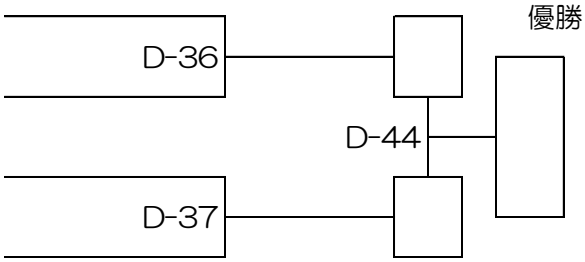

優勝・準優勝まで表彰

☆44試合目に初試合小学６年男子決勝を行います

一般男子軽量初級クラス

Aコート　2部

試合時間：本戦　1分30秒
延長　1分（マストシステム）
決勝のみ再延長　1分（マストシステム）

No.	氏　名	所属道場
201	ホシノ ソラ 星野 蒼空	世界全極真 志優会
202	オガワ ユウキ 小川 祐輝	工藤道場
203	キクチ ユウヤ 菊地 優也	修心會館
204	オギノ ゲンキ 荻野 元気	昭武館 平岡道場
205	ヨシモト キヨタカ 吉元 清隆	工藤道場
206	ハシモト ヨシヒサ 橋本 佳尚	士衛塾 山 梨

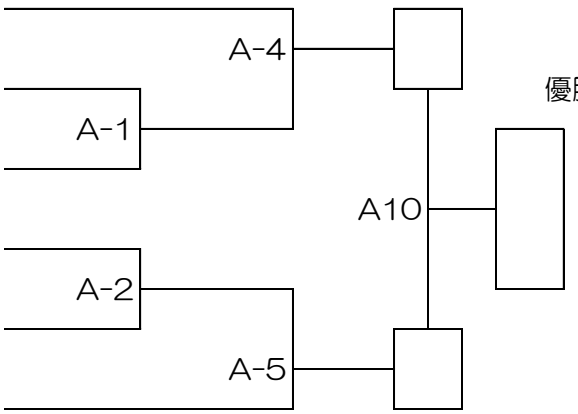

優勝・準優勝まで表彰

☆10試合目に初級一般男子軽量級決勝を行います

一般男子重量初級クラス

Aコート　2部

試合時間：本戦　1分30秒
延長　1分（マストシステム）
決勝のみ再延長　1分（マストシステム）

No.	氏　名	所属道場
207	宮西（ミヤニシ） 滉也（コウヤ）	修心會館
208	鈴木（スズキ） 隆広（タカヒロ）	工藤道場
209	清水（シミズ） 幸汰（コウタ）	講士館 山田道場
210	大橋（オオハシ） 宏太郎（コウタロウ）	修心會館
211	ｱﾌﾞ ｱﾙﾊｲｼｬ ｻｰﾒﾙ	昭武館 本　部

1回戦　準決勝　決勝

A-6　A-3　A-7　A11

優勝・準優勝まで表彰

☆11試合目に初級一般男子重量級決勝を行います

シニア男子軽量初級クラス

Aコート　2部

試合時間：本戦　1分30秒
延長　1分（マストシステム）
決勝のみ再延長　1分（マストシステム）

No.	氏　名	所属道場
212	竹内（タケウチ） 誠（マコト）	武州館
213	綾部（アヤベ） 陽一郎（ヨウイチロウ）	中村道場

決勝

A-8

優勝のみ表彰

シニア男子重量初級クラス

Aコート　2部

試合時間：本戦　1分30秒
延長　1分（マストシステム）
決勝のみ再延長　1分（マストシステム）
決勝

No.	氏　名	所属道場
214	村上（ムラカミ） 正幸（マサユキ）	中村道場
215	藤澤（フジサワ） 智久（トモヒサ）	昭武館 内田道場

A-9

優勝のみ表彰

一般女子(上級クラス)

Aコート　2部

試合時間：本戦　2分
延長　1分（マストシステム）
決勝のみ再延長　1分（マストシステム）

No.	氏　名	所属道場
216	武藤（ムトウ） 茉由（マユ）	北斗會 本　部
217	宇津城（ウツギ） 美優（ミユウ）	昭武館 内田道場
218	伊藤（イトウ） 帆南（ホナミ）	士衛塾 山　梨
219	水谷（ミズタニ） 心都（コマチ）	精鋭会 本　部
220	石井（イシイ） 結衣（ユイ）	北斗會 本　部

1回戦　準決勝　決勝

A-25　A-16　A-36　A-26

優勝・準優勝まで表彰

☆36試合目に上級一般女子決勝を行います

一般シニア軽量級(上級クラス)

Aコート　2部

試合時間：本戦　2分
延長　1分（マストシステム）
決勝のみ再延長　1分（マストシステム）

No.	氏　名	所属道場
221	後藤(ゴトウ) 聡志(サトシ)	精鋭会 本　部
222	冨田(トミタ) 正剛(セイゴウ)	正道会 志成道場
223	森山(モリヤマ) 保夫(ヤスオ)	北斗會 本　部
224	鈴木(スズキ) 雅哉(マサヤ)	工藤道場
225	溝橋(ミゾハシ) 一平(イッペイ)	講士館 青　山
226	田中(タナカ) 肇(ハジメ)	正道会 志成道場
227	白石(シライシ) 裕一(ヒロカズ)	武州館
228	菅野(カンノ) 貴士(タカシ)	正道会 志成道場
229	須釜(スガマ) 康次(コウジ)	昭武館 内田道場

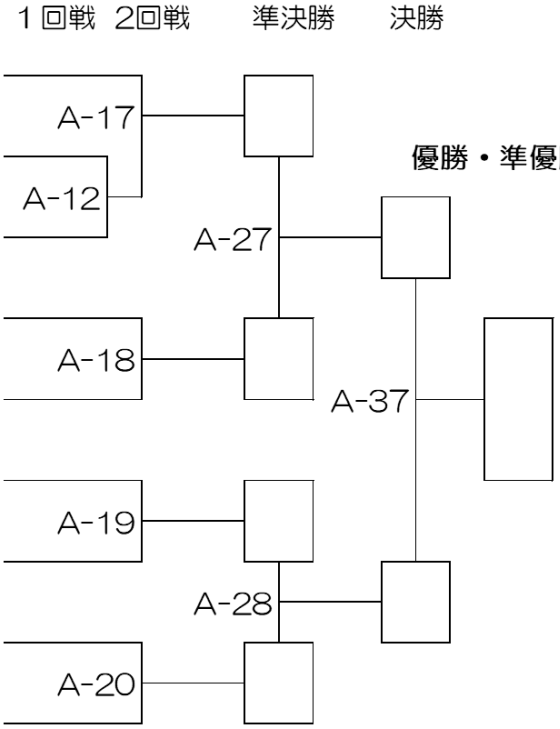

優勝・準優勝・３位迄表彰

☆37試合目に上級一般シニア軽量級決勝を行います

一般シニア重量級(上級クラス)

Aコート　2部

試合時間：本戦　2分
延長　1分（マストシステム）
決勝のみ再延長　1分（マストシステム）

No.	氏　名	所属道場
230	小林(コバヤシ) 正弘(マサヒロ)	秀武会 荒川サークル
231	角田(ツノダ) 寛也(カンヤ)	正道会館 志成道場
232	秋田(アキタ) 智宏(トモヒロ)	工藤道場
233	澁谷(シブヤ) 友章(トモアキ)	精鋭会 本　部
234	速水(ハヤミズ) 良憲(ヨシノリ)	星和会館 速水道場
235	石井(イシイ) 康宏(ヤスヒロ)	武州館
236	伊藤(イトウ) 龍吾(リョウゴ)	士衛塾 山　梨

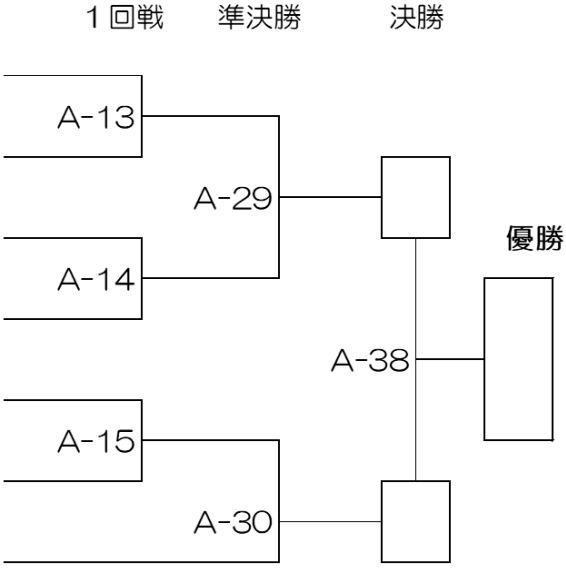

優勝・準優勝迄表彰

☆38試合目に上級一般シニア重量級決勝を行います

一般男子軽量級(上級クラス)

Aコート　2部

試合時間：本戦　2分
延長　1分
再延長　1分
（マストシステム）

決勝のみ　本戦　3分
延長2分・再延長2分
（マストシステム）

No.	氏　名	所属道場
237	白石（シライシ） 雅也（マサヤ）	武州館
238	篠﨑（シノザキ） 優太（ユウタ）	正道会館 志成道場
239	杉田（スギタ） 海翔（カイト）	士道館 飯島道場加須
240	塩田（シオタ） 蒼真（ソウマ）	昭武館 本　部

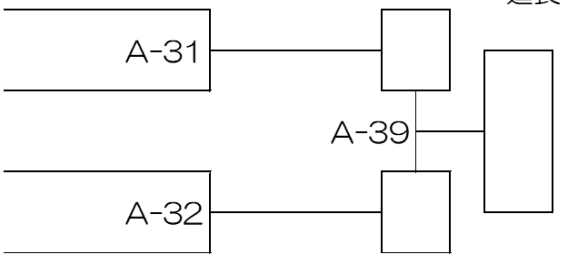

優勝・準優勝
まで表彰

☆39試合目に上級一般男子軽量級決勝を行います

一般男子中量級(上級クラス)

Aコート　2部

試合時間：本戦　2分
延長　1分
再延長　1分
（マストシステム）

決勝のみ　本戦　3分
延長2分・再延長2分
（マストシステム）

No.	氏　名	所属道場
241	速水（ハヤミズ） 大輝（ダイキ）	星和会館 速水道場
242	早坂（ハヤサカ） 優希（ユウキ）	空手道 成嶋道場
243	安田（ヤスダ） 光希（コウキ）	昭武館 内田道場
244	川﨑（カワサキ） 大佐（タイスケ）	修心會館
245	舘林（タテバヤシ） 陽斗（ハルト）	空手道 成嶋道場
246	工藤（クドウ） 龍之介（リュウノスケ）	空手道 學武会館
247	山路（ヤマジ） 翔太郎（ショウタロウ）	空手道 成嶋道場
248	赤﨑（アカサキ） 壱汰（イチタ）	昭武館 本　部

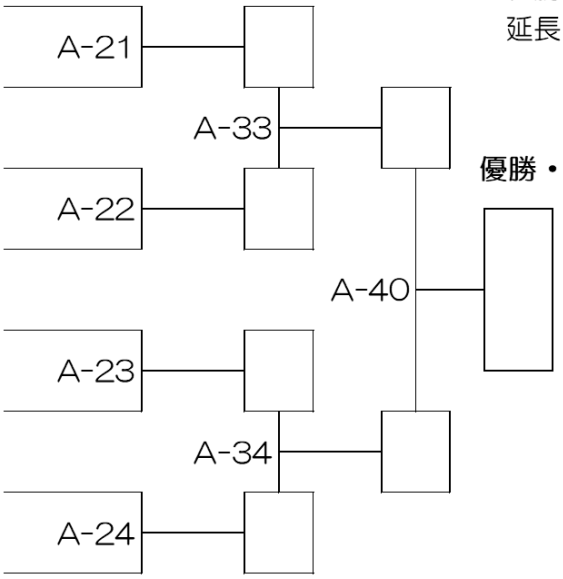

優勝・準優勝・3位迄表彰

☆40試合目に上級一般男子中量級決勝を行います

一般男子重量級(上級クラス)

Aコート　2部

試合時間：本戦　2分
延長　1分
再延長　1分
（マストシステム）

決勝のみ　本戦　3分
延長2分・再延長2分
（マストシステム）

No.	氏　名	所属道場
249	白土（シラト） 貴司（タカシ）	昭武館 内田道場
250	田村（タムラ） 勇樹（ユウキ）	講士館 本　部
251	佐藤（サトウ） 佑星（ユウセイ）	士衛塾 山　梨

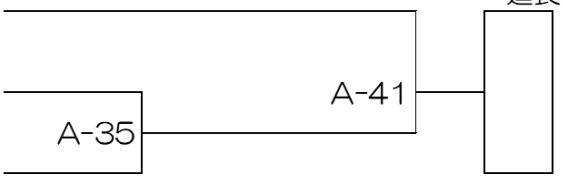

優勝のみ表彰

☆41試合目に上級一般男子重量級決勝を行います

中学男子軽量初級クラス

Bコート　2部

試合時間：本戦　1分30秒
延長　1分（マストシステム）
決勝のみ再延長　1分（マストシステム）

No.	氏　名	所属道場
252	須藤（スドウ） 唯斗（ユイト）	昭武館 内田道場
253	小林（コバヤシ） 天翔（テンカ）	武州美里 カラテスクール
254	猪子（イノコ） 蒼甫（ソウスケ）	志高会館
255	宮崎（ミヤザキ） 暖大（ヒナタ）	精鋭会 飯能支部
256	美馬（ミマ） 将（タモツ）	勇士會館
257	藤野（フジノ） 冬真（トウマ）	北斗會 中平道場
258	小林（コバヤシ） 千紘（チヒロ）	精鋭会 飯能支部
259	藤井（フジイ） 佑太朗（ユウタロウ）	昭武館 本　部

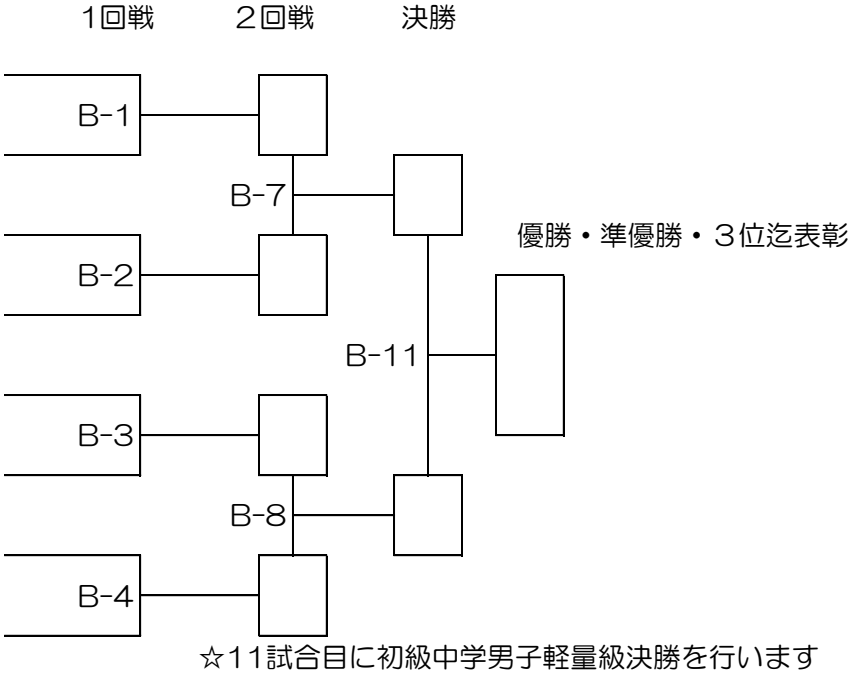

☆11試合目に初級中学男子軽量級決勝を行います

小学２年女子(上級クラス)

Bコート　2部

試合時間：本戦　1分30秒
延長　1分（マストシステム）
決勝のみ再延長　1分（マストシステム）

No.	氏　名	所属道場
260	月足（ツキアシ） 心咲（ミサキ）	世界全極真 志優会
261	小熊（オグマ） 莉瑠（リル）	日本空手道 善志会
262	福元（フクモト） 慧美（サトミ）	北斗會 本　部

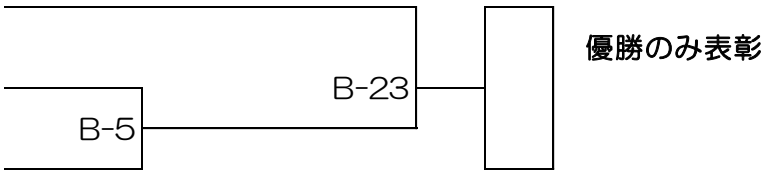

☆23試合目に上級小学２年女子決勝を行います

小学3年女子(上級クラス)

Bコート　2部

試合時間：本戦　1分30秒
延長　1分（マストシステム）
決勝のみ再延長　1分（マストシステム）

No.	氏　名	所属道場
263	石原（イシハラ） ゆえ	昭武館 内田道場
264	中野（ナカノ） 美月（ミツキ）	世界全極真 志優会
265	田島（タジマ） 詩歩（シホ）	武将會
266	小木曽（オギソ） 真子（マコ）	精鋭会 飯能支部
267	佐藤（サトウ） 心花（ココナ）	拳気道会

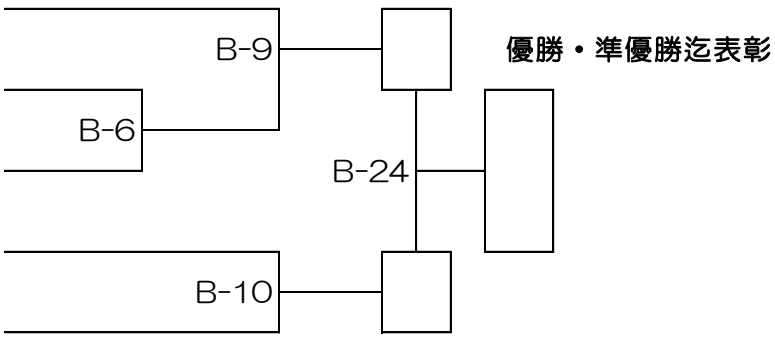

☆24試合目に上級小学３年女子決勝を行います

小学５年女子(上級クラス)

Bコート　2部

試合時間：本戦　1分30秒
延長　1分（マストシステム）
決勝のみ再延長　1分（マストシステム）

No.	氏　名	所属道場
268	小林（コバヤシ） 愛奈（エナ）	北斗會 ふじみ野支部
269	鈴木（スズキ） 南砂（ナズナ）	世界全極真 志優会
270	田中（タナカ） 愛莉（アイリ）	北斗會 中平道場
271	原島（ハラシマ） 悠（ハルカ）	空手道 成嶋道場
272	齋藤（サイトウ） 愛佳（アイカ）	北斗會 ふじみ野支部
273	金子（カネコ） 詩花（シイカ）	昭武館 武蔵台支部
274	中平（ナカヒラ） 結桜（ユイナ）	北斗會 中平道場

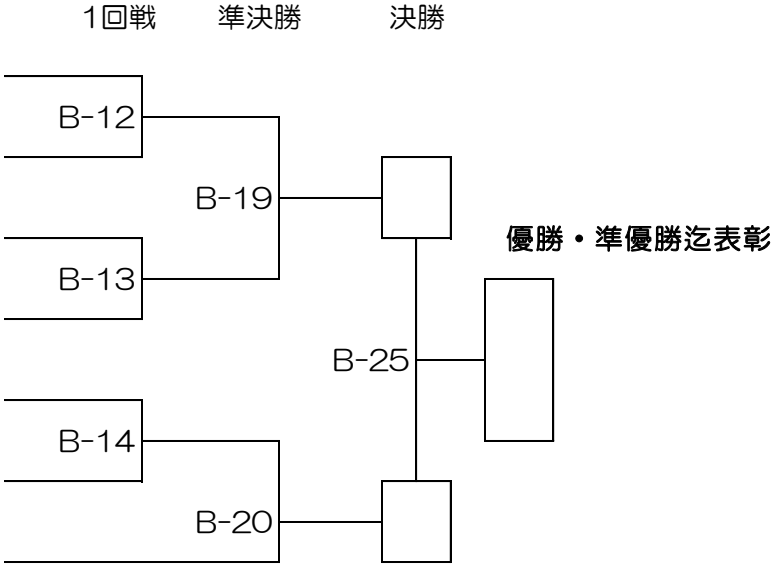

☆25試合目に上級小学５年女子決勝を行います

小学６年女子(上級クラス)

Bコート　2部

試合時間：本戦　1分30秒
延長　1分（マストシステム）
決勝のみ再延長　1分（マストシステム）

No.	氏　名	所属道場
275	市森（イチモリ） 美澄（ミスミ）	北斗會 ふじみ野支部
276	小嶋（コジマ） 美桜（ミオ）	世界全極真 志優会
277	石﨑（イシザキ） 美陽（ミオ）	拳気道会
278	宮﨑（ミヤザキ） うめ乃（ウメノ）	極真忍會 熊谷支部
279	三浦（ミウラ） 莉音（リオン）	士道館 飯島道場加須
280	木下（キノシタ） 美遥（ミハル）	工藤道場
281	秋森（アキモリ） 結衣（ユイ）	日本空手道 善志会
282	西田（ニシダ） 愛瑠（アイル）	昭武館 内田道場

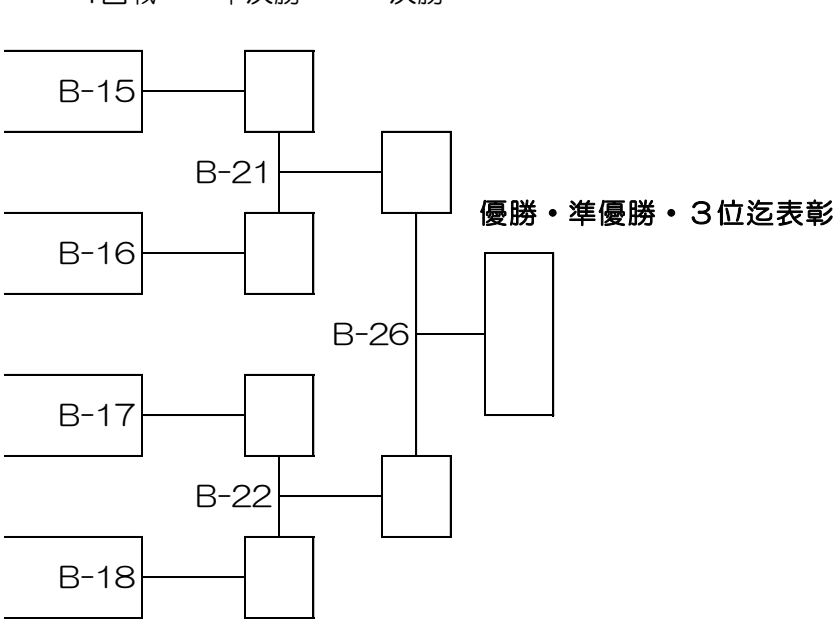

☆26試合目に上級小学６年女子決勝を行います

中学男子軽量級(上級クラス)

Bコート　2部

試合時間：本戦　1分30秒
延長　1分（マストシステム）
決勝のみ再延長　1分（マストシステム）

No.	氏　名	所属道場
283	齋藤（サイトウ） 悠大（ユウタ）	北斗會 ふじみ野支部
284	関戸（セキド） 冴華（サハ）	精鋭会 本　部
285	小林（コバヤシ） 麗来（リク）	昭武館 本　部
286	中村（ナカムラ） 有慶（トモヨシ）	士道館 飯島道場菖蒲
287	関（セキ） 隼平（ジュンペイ）	志高会館
288	牧野（マキノ） 凛功（リク）	高橋塾
289	村山（ムラヤマ） 瑞基（ミズキ）	北斗會 本　部
290	藤原（フジワラ） 煌（コウ）	講士館 本　部
291	白倉（シラクラ） 楓真（フウマ）	昭武館 本　部
292	本木（モトキ） 隆一（リュウイチ）	志高会館
293	宮崎（ミヤザキ） 陸（リク）	修心會館
294	亀井（カメイ） 胡太朗（コタロウ）	北斗會 中平道場

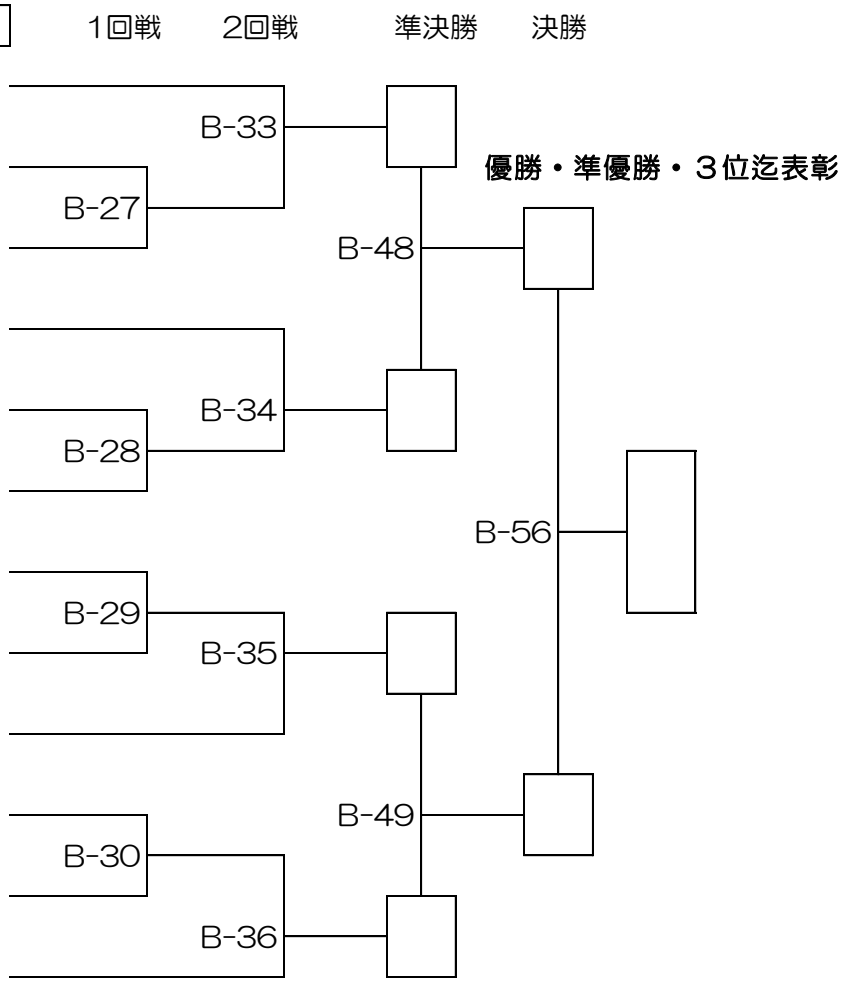

☆56試合目に上級中学男子軽量級決勝を行います

中学男子中量級(上級クラス)

Bコート　2部

試合時間：本戦　1分30秒
延長　1分（マストシステム）
決勝のみ再延長　1分（マストシステム）

No.	氏　名	所属道場
295	富澤（トミザワ） 勇飛（ユウト）	昭武館 武蔵台支部
296	藤牧（フジマキ） 来登（ライト）	士道館 飯島道場杉戸
297	鈴木（スズキ） 秀（シュウ）	精鋭会 豊岡支部
298	白石（シライシ） 聖英（ショウエイ）	士道館 飯島道場加須
299	上木（ウエキ） 大和（ヤマト）	北斗會 ふじみ野支部
300	藤牧（フジマキ） 空琉（アケル）	士道館 飯島道場杉戸
301	西（ニシ） 有征（ユウセイ）	拳気道会
302	樋口（ヒグチ） 温希（ハルキ） アリエル	士道館 飯島道場加須
303	甲斐（カイ） 健勝（タケル）	勇志会 本　部

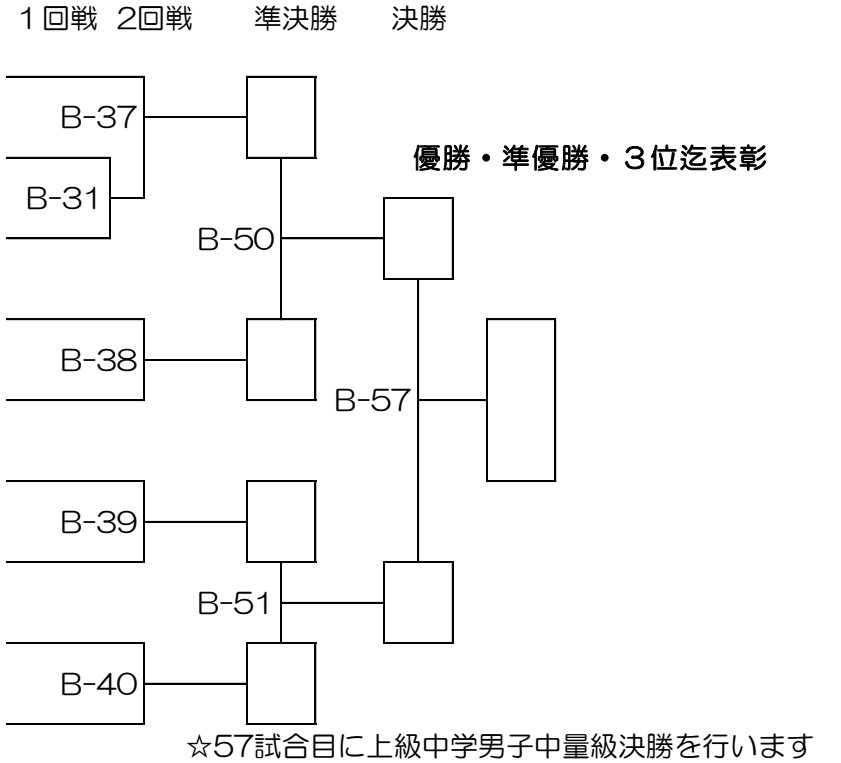

☆57試合目に上級中学男子中量級決勝を行います

中学男子重量級(上級クラス)

Bコート　2部

試合時間：本戦　1分30秒
延長　1分（マストシステム）
決勝のみ再延長　1分（マストシステム）

No.	氏　名	所属道場
304	笠原（カサハラ） 結生（ユウ）	拳気道会
305	山﨑（ヤマザキ） 永貴（ハルキ）	北斗會 中平道場
306	椿（ツバキ） 日向（ヒュウガ）	修心會館
307	渡（ワタリ） 大翔（ハルト）	武州館
308	渡辺（ワタナベ） 快生（カイセイ）	昭武館 武蔵台支部
309	宮下（ミヤシタ） 聖矢（セイヤ）	士衛塾 山　梨
310	細田（ホソダ） 泰利（タイト）	北斗會 中平道場
311	原品（ハラシナ） 瑞帆（ミズホ）	拳気道会
312	高橋（タカハシ） 太朗（タロウ）	北斗會 中平道場

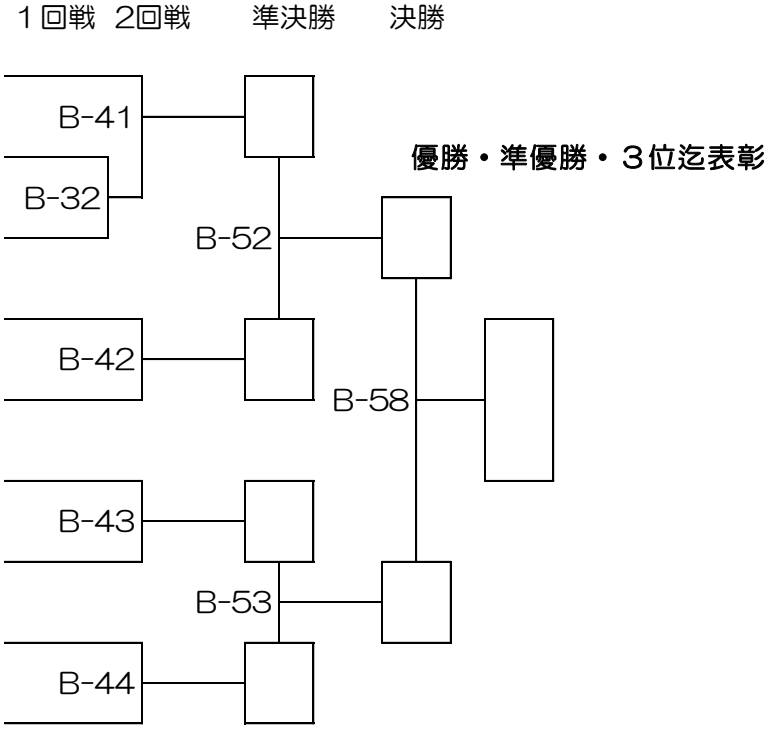

☆58試合目に上級中学男子重量級決勝を行います

中学女子(上級クラス)

Bコート　2部

試合時間：本戦　1分30秒
延長　1分（マストシステム）
決勝のみ再延長　1分（マストシステム）

No.	氏　名	所属道場
313	金子（カネコ） 菜月（ナツキ）	昭武館 武蔵台支部
314	沼保（ヌマホ） 優花（ユウカ）	北斗會 本　部
315	岡安（オカヤス） 咲歩（サホ）	北斗會 本　部
316	安岡（ヤスオカ） 遥（ハルカ）	講士館 青　山
317	久能（クノウ） 葵（アオイ）	北斗會 本　部
318	石﨑（イシザキ） 莉子（リコ）	拳気道会
319	石井（イシイ） 奈々（ナナ）	昭武館 内田道場

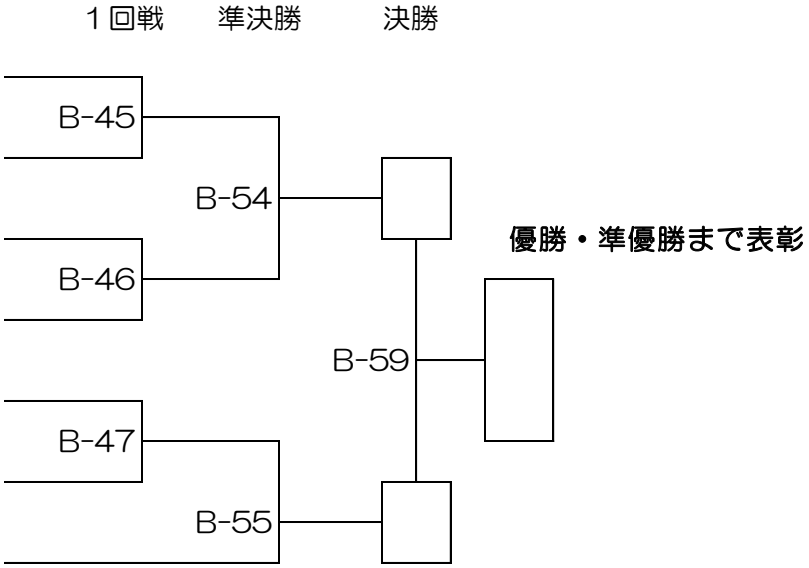

☆59試合目に上級中学女子決勝を行います

中学男子重量初級クラス

Cコート　2部

試合時間：本戦　1分30秒
延長　1分（マストシステム）
決勝のみ再延長　1分（マストシステム）

No.	氏　名	所属道場
320	本多（ホンダ） 永那翔（ナナト）	拳気道会
321	遠藤（エンドウ） 俊平（シュンペイ）	武州美里 カラテスクール
322	竹内（タケウチ） 瑠（ルイ）	武州館
323	久保田（クボタ） 真弘（マサヒロ）	工藤道場
324	渡（ワタリ） 一歩（カズト）	武州館

1回戦　2回戦　決勝

C-1　C-8　C-9　C-14

優勝・準優勝まで表彰

☆14試合目に初級中学男子重量級決勝を行います

小学４年男子軽量級(上級クラス)

Cコート　2部

試合時間：本戦　1分30秒
延長　1分（マストシステム）
決勝のみ再延長　1分（マストシステム）

No.	氏　名	所属道場
325	座間（ザマ） 剛毅（ゴウキ）	拳蹴武会 いすみ支部
326	牧野（マキノ） 悠生（ユウセイ）	高橋塾
327	森田（モリタ） 奏斗（カナト）	北斗會 中平道場
328	原（ハラ） 佳吾（ケイゴ）	學武会館
329	三浦（ミウラ） 虎春（コハル）	士道館 飯島道場加須
330	川原（カワハラ） 凛太郎（リンタロウ）	高橋塾
331	久能（クノウ） 慶（ケイ）	北斗會 本　部

1回戦　準決勝　決勝

C-2　C-3　C-4　C-10　C-11　C-15

優勝・準優勝迄表彰

☆15試合目に上級小学４年男子軽量級決勝を行います

小学４年男子重量級(上級クラス)

Cコート　2部

試合時間：本戦　1分30秒
延長　1分（マストシステム）
決勝のみ再延長　1分（マストシステム）

No.	氏　名	所属道場
332	鈴木（スズキ） 白虎（ハクト）	世界全極真 志優会
333	藤宮（フジミヤ） 希介（キスケ）	高橋塾
334	逸見（ヘンミ） 新（アラタ）	空手道 四葉会
335	和工田（ワクタ） 樹希（イツキ）	武将會
336	保坂（ホサカ） 傳（テン）	士衛塾 山梨
337	松下（マツシタ） 湊（ミナト）	勇士會館
338	八牟禮（ハチムレ） 類斗（ルイト）	世界全極真 志優会

1回戦　準決勝　決勝

C-5　C-6　C-7　C-12　C-13　C-16

優勝・準優勝迄表彰

☆16試合目に上級小学４年男子重量級決勝を行います

小学５年男子軽量級(上級クラス)

Cコート　2部

試合時間：本戦　1分30秒
延長　1分（マストシステム）
決勝のみ再延長　1分（マストシステム）

No.	氏　名	所属道場
339	富澤（トミザワ） 瑞己（ミズキ）	昭武館 武蔵台支部
340	岡村（オカムラ） 陸人（リクト）	工藤道場
341	濱（ハマ） 道大（トウダイ）	學武会館
342	宮下（ミヤシタ） 琉汰（リュウタ）	士衛塾 山　梨
343	吉田（ヨシダ） 我聞（ガモン）	開心塾
344	秋本（アキモト） 晟弐（ジョウジ）	世界全極真 志優会
345	佐藤（サトウ） 光醒（コウセイ）	講士館 山田道場
346	中野（ナカノ） 隆星（リュウセイ）	世界全極真 志優会
347	矢崎（ヤザキ） 有我（ユウガ）	學武会館
348	倉持（クラモチ） 昌斗（マサト）	講士館 本　部
349	渡野邉（ワタノベ） 悠平（ユウヘイ）	學武会館
350	小松田（コマツダ） 暁男（アキオ）	講士館 山田道場
351	市塚（イチヅカ） 央汰（オウタ）	北斗會本部

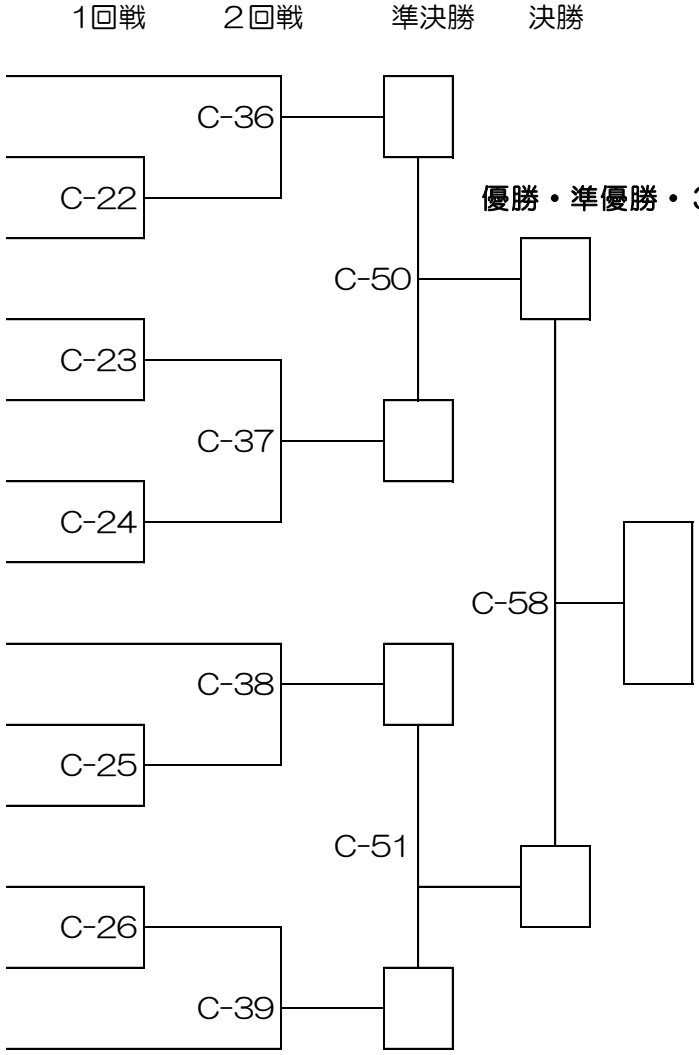

☆58試合目に上級小学５年男子軽量級決勝を行います

小学５年男子重量級(上級クラス)

Cコート　2部

試合時間：本戦　1分30秒
延長　1分（マストシステム）
決勝のみ再延長　1分（マストシステム）

No.	氏　名	所属道場
352	五味田（ゴミタ） 真（マコト）	世界全極真 志優会
353	要害（ヨウガイ） 安志（アンジ）	昭武館 内田道場
354	森（モリ） 輝真（テルマ）	講士館 本　部
355	小林（コバヤシ） 蒼来（ソラ）	昭武館 本　部
356	島田（シマダ） 悠矢（ユウヤ）	講士館 本　部
357	菊池（キクチ） 善（ゼン）	神武館 野村道場

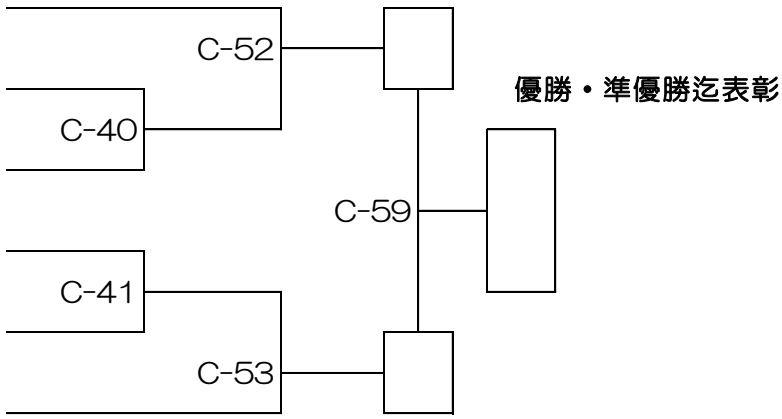

☆59試合目に上級小学５年男子重量級決勝を行います

小学６年男子軽量級(上級クラス)

Cコート　2部

試合時間：本戦　1分30秒
延長　1分（マストシステム）
決勝のみ再延長　1分（マストシステム）

No.	氏　名	所属道場
358	細部（ホソベ） 凱士（カイト）	昭武館 内田道場
359	堀（ホリ） 隼人（ハヤト）	勇志会 本　部
360	大河原（オオカワラ） 瑞希（ミズキ）	講士館 本　部
361	加藤（カトウ） 凌（リョウ）	新極真会
362	渡辺（ワタナベ） 友晴（ユウセイ）	學武会館
363	矢車（ヤグルマ） 大地（ダイチ）	講士館 山田道場
364	日髙（ヒダカ） 輝（ヒカル）	白蓮会館 鎌倉支部
365	座間（ザマ） 龍毅（タツキ）	拳蹴武会 いすみ支部
366	渡邊（ワタナベ） 竜冶（リュウヤ）	勇士會館
367	土屋（ツチヤ） 一真（カズマ）	工藤道場
368	石井（イシイ） 尊（タケル）	北斗會 本　部
369	木下（キノシタ） 和哉（カズヤ）	誠真会館
370	本橋（モトハシ） 幸虎（ユキトラ）	精鋭会 本　部
371	小林（コバヤシ） 侑葵（ユウキ）	新極真会
372	久慈（クジ） 煌生（コウキ）	講士館 山田道場
373	早坂（ハヤサカ） 郁人（イクト）	空手道 成嶋道場
374	堀口（ホリグチ） 新太（アラタ）	士道館 飯能支部
375	渡辺（ワタナベ） 光晴（コウセイ）	學武会館
376	増山（マスヤマ） 雄大（ユウダイ）	北斗會 中平道場
377	廣川（ヒロカワ） 舜亮（シュンスケ）	講士館 山田道場
378	綾部（アヤベ） 勇成（ユウセイ）	中村道場

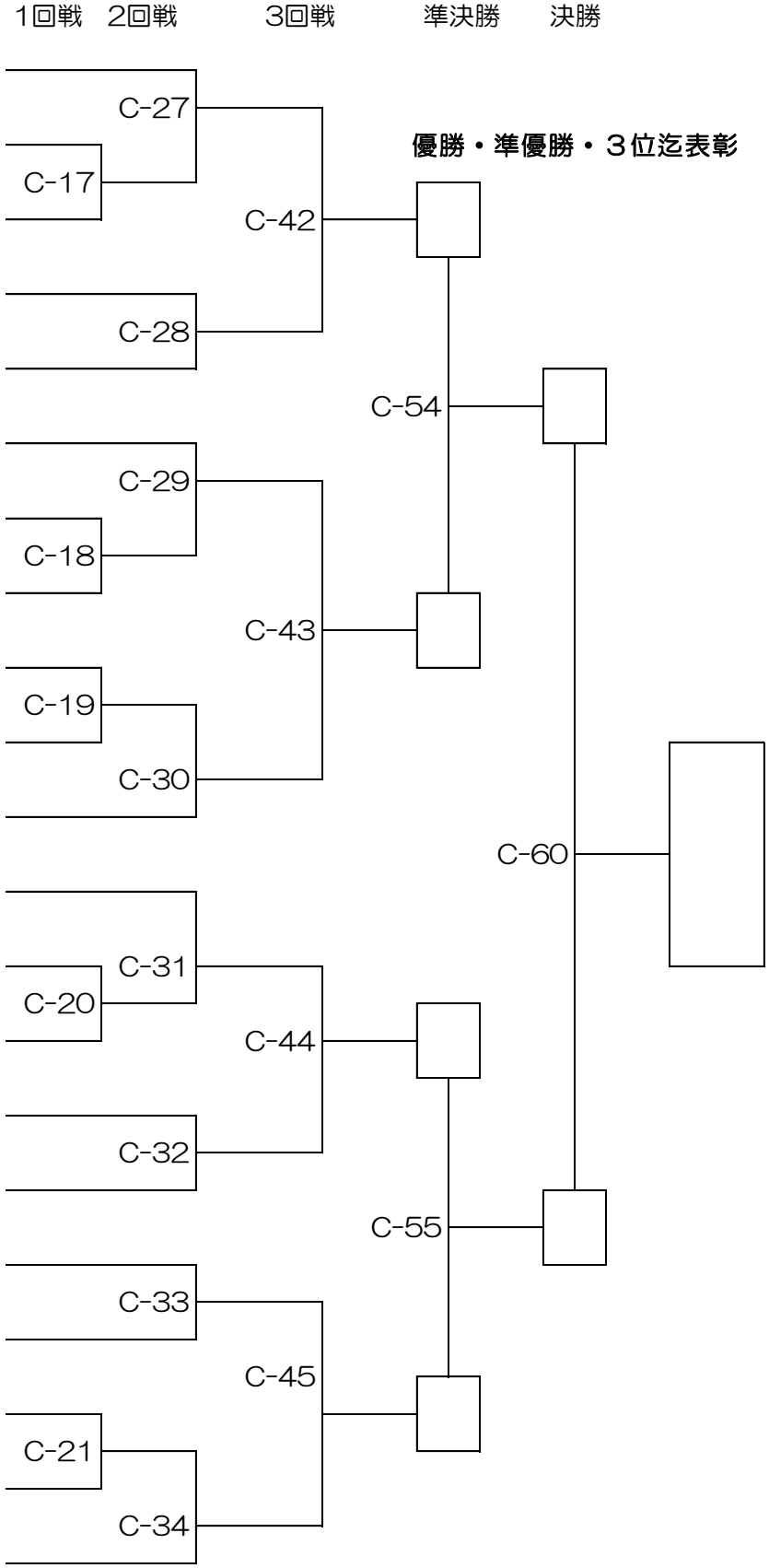

☆60試合目に上級小学６年男子軽量級決勝を行います

小学６年男子重量級(上級クラス)

Cコート　2部

試合時間：本戦　1分30秒
延長　1分（マストシステム）
決勝のみ再延長　1分（マストシステム）

No.	氏　名	所属道場
379	手塚（テヅカ） 俐己斗（リキト）	昭武館 武蔵台支部
380	渡部（ワタナベ） 琉之介（リュウノスケ）	北斗會 中平道場
381	渡邉（ワタナベ） 幸之助（サノスケ）	真樹道場 横浜北支部
382	田中（タナカ） 翼早（ツバサ）	真道会
383	大原（オオハラ） 夢翔（ユト）	空手道 成嶋道場
384	谷島（ヤジマ） 蓮（レン）	北斗會 本　部
385	可知（カチ） 来生（クウ）	空手道 四葉会
386	池上（イケガミ） 仁心（ニコ）	勇士會館
387	竹宮（タケミヤ） 寛翔（カント）	空手道 成嶋道場

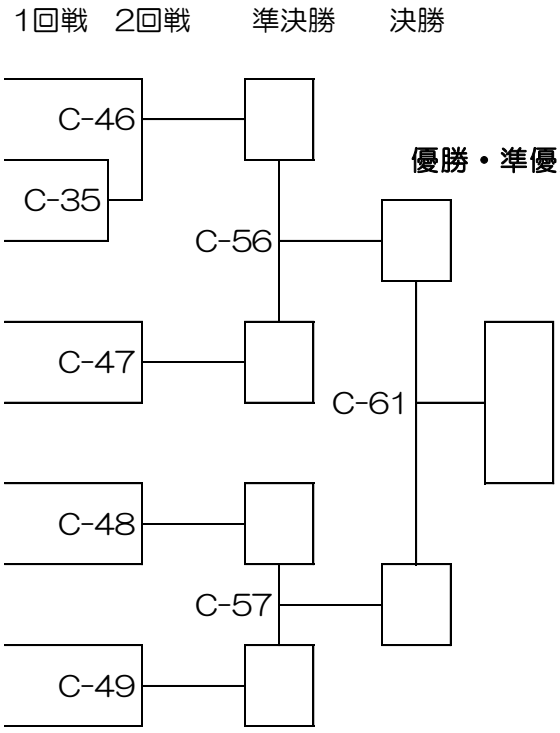

優勝・準優勝・３位迄表彰

☆61試合目に上級小学６年男子重量級決勝を行います

小学４年男子中級クラス

Dコート　2部

試合時間：本戦　1分30秒
延長　1分（マストシステム）
決勝のみ再延長　1分（マストシステム）

No.	氏　名	所属道場
388	加藤（カトウ） 龍司（リュウジ）	新極真会
389	韮塚（ニラズカ） 巧（タクミ）	極真忍會 熊谷支部
390	小山（コヤマ） 憲士郎（ケンシロウ）	栄光会館
391	小牟田（コムタ） 太吾（ダイゴ）	昭武館 内田道場
392	氣仙（ケセン） 拓実（タクミ）	北斗會 中平道場
393	坂本（サカモト） 蒼空（スカイ）	精鋭会 本　部
394	甲斐（カイ） 光勝（ヒカル）	勇志会本部
395	藤倉（フジクラ） 清太郎（セイタロウ）	世界全極真 志優会
396	岡村（オカムラ） 佳明（ヨシアキ）	昭武館 本　部
397	長尾（ナガオ） 耀成（アキナリ）	新極真会
398	折原（オリハラ） 彩斗（アヤト）	岩崎空手
399	前田（マエダ） 悠冴（ユウゴ）	士衛塾 山　梨

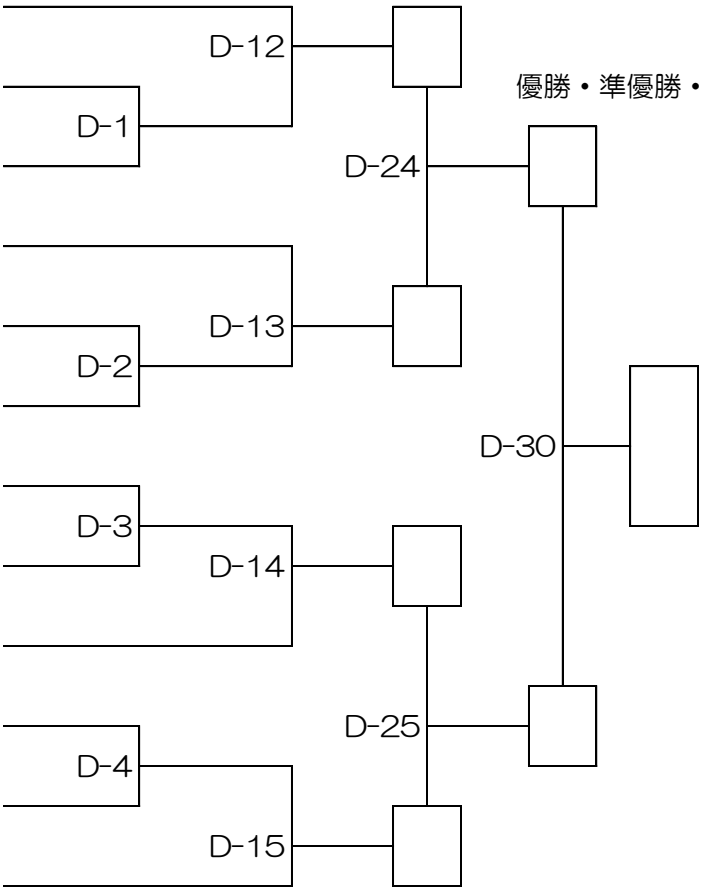

優勝・準優勝・３位迄表彰

☆30試合目に中級小学４年男子決勝を行います

小学５年男子中級クラス

Dコート　2部

試合時間：本戦　1分30秒
延長　1分（マストシステム）
決勝のみ再延長　1分（マストシステム）

No.	氏　名	所属道場
400	仲田（ナカタ） 偉暉（ダイキ）	昭武館 本　部
401	杉浦（スギウラ） 琉人（リュウト）	空手道 四葉会
402	松本（マツモト） 琉壱（ルイ）	極真会館 今井道場
403	飯塚（イイズカ） 亮介（リョウスケ）	武州館
404	池田（イケダ） 亜良太（アラタ）	精鋭会 藤沢支部
405	川田（カワタ） 哲平（テッペイ）	勇士會館
406	前川（マエカワ） 誠之亮（セイノスケ）	講士館 本　部
407	森田（モリタ） 彪雅（ヒョウガ）	昭武館 本　部
408	髙橋（タカハシ） 颯太朗（ソウタロウ）	北斗會 ふじみ野支部
409	大脇（オオワキ） 綾斗（アヤト）	學武会館
410	和田（ワダ） 蒼生（アオイ）	昭武館 武蔵台支部
411	長島（ナガシマ） 旭（アサヒ）	精鋭会 本　部
412	小俣（オマタ） 真慧（マサト）	武州館

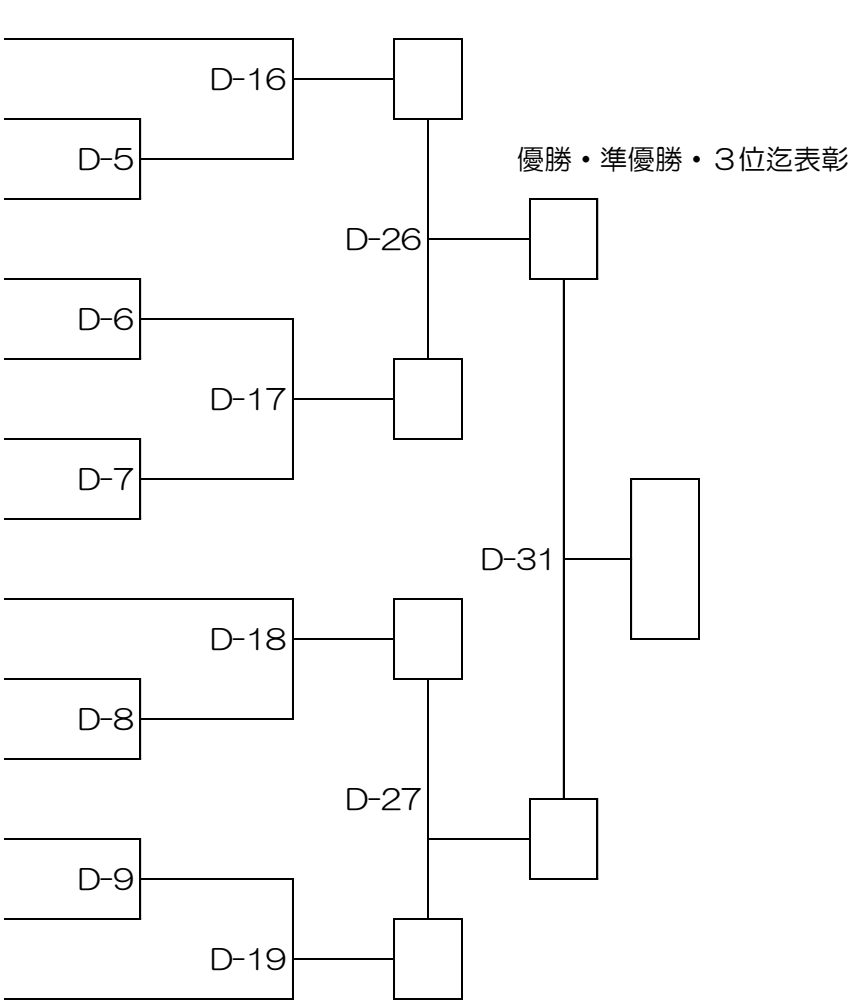

☆31試合目に中級小学５年男子決勝を行います

小学６年男子中級クラス

Dコート　2部

試合時間：本戦　1分30秒
延長　1分（マストシステム）
決勝のみ再延長　1分（マストシステム）

No.	氏　名	所属道場
413	出岡（デオカ） 慶次（ケイジ）	昭武館 内田道場
414	小林（コバヤシ） 叶芽（カナメ）	総武会館
415	福元（フクモト） 駿介（シュンスケ）	北斗會 本　部
416	藤宮（フジミヤ） 栄人（エイト）	高橋塾
417	坂本（サカモト） 柊哉（シュウヤ）	星和会館 速水道場
418	林（ハヤシ） 想互（ソウゴ）	世界全極真 志優会
419	南野（ミナミノ） 陽紀（ハルキ）	北斗會 ふじみ野支部
420	奈良（ナラ） 武流（タケル）	工藤道場
421	柴田（シバタ） 大陸（リク）	星和会館 速水道場
422	須田（スダ） 瑠偉（ルイ）	昭武館 本部

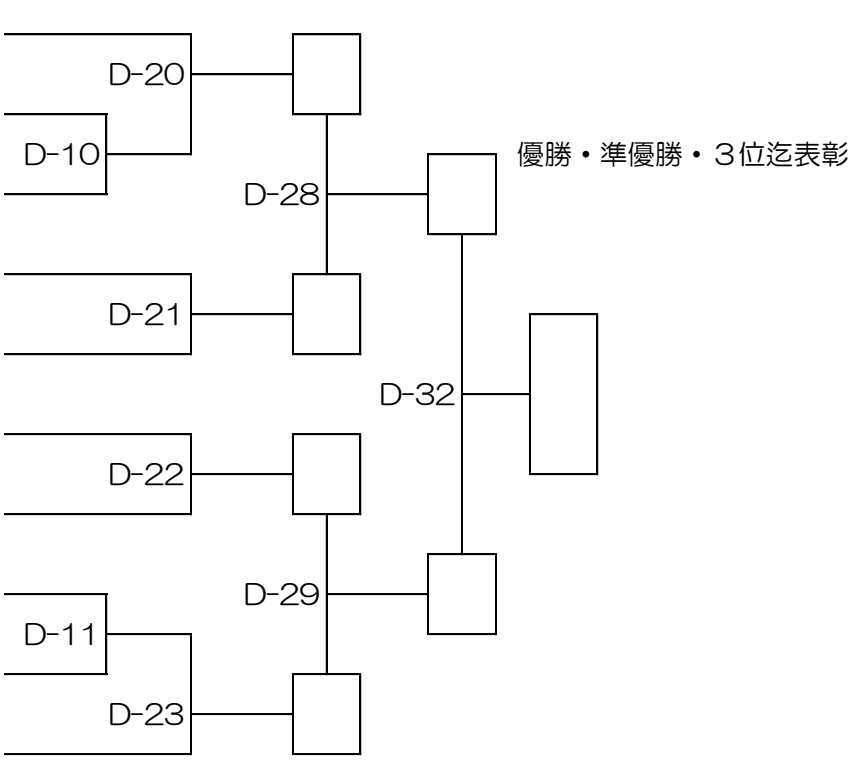

☆32試合目に中級小学６年男子決勝を行います

小学１年男子(上級クラス)

Dコート　2部

試合時間：本戦　1分30秒
延長　1分（マストシステム）
決勝のみ再延長　1分（マストシステム）
決勝

No.	氏　名	所属道場
423	クチキ　ケントク 朽木 研徳	世界全極真 志優会
424	ミヤハタ　アラシ 宮畑 嵐志	空手道 成嶋道場

D-59

優勝のみ表彰

小学２年男子(上級クラス)

Dコート　2部

試合時間：本戦　1分30秒
延長　1分（マストシステム）
決勝のみ再延長　1分（マストシステム）
決勝

No.	氏　名	所属道場
425	ウチダ　テンシン 内田 天真	昭武館 内田道場
426	ヨシキ　シュウカ 吉木 秋賀	世界全極真 志優会
427	イマイ　ハルト 今井 陽仁	講士館 本　部
428	オニヅカ　ヒロト 鬼塚 浩人	北斗會 ふじみ野支部
429	タカハシ　コウダイ 高橋 航大	講士館 本　部
430	ミヤハタ　リクト 宮畑 吏久斗	空手道 成嶋道場
431	スギウラ　ソウタ 杉浦 湊太	空手道 四葉会
432	ナカヤマ　ハル 中山 遙月	講士館 本　部

1回戦　準決勝　決勝

D-47
D-48
D-49
D-50
D-55
D-56
D-60

優勝・準優勝・３位迄表彰

☆60試合目に上級小学２年男子決勝を行います

小学３年男子(上級クラス)

Dコート　2部

試合時間：本戦　1分30秒
延長　1分（マストシステム）
決勝のみ再延長　1分（マストシステム）

No.	氏　名	所属道場
433	朝倉（アサクラ） 琉瑛（リュウエイ）	講士館 山田道場
434	金築（カネツキ） 歩武（アユム）	工藤道場
435	中岡（ナカオカ） 翔（ショウ）	講士館 本　部
436	厚川（アツカワ） 來（ユキ）	極真会館 上永谷支部
437	山中（ヤマナカ） 大音（ダイト）	空手道 成嶋道場
438	清水（シミズ） 董馬（トウマ）	精鋭会 飯能支部
439	堀（ホリ） 友樹（トモキ）	勇志会 本　部
440	杉本（スギモト） 梨空弥（リクヤ）	講士館 本　部
441	朽木（クチキ） 永徳（エイトク）	世界全極真 志優会
442	岡田（オカダ） 和馬（カズマ）	講士館 山田道場
443	根本（ネモト） 侑樹（ユウキ）	學武会館
444	久慈（クジ） 絢人（アヤト）	講士館 山田道場
445	小嶺（コミネ） 充輝（リツキ）	精鋭会 飯能支部
446	古賀（コガ） 隆乃介（リュウノスケ）	勇士會館
447	鈴木（スズキ） 颯空（ソラ）	世界全極真 志優会
448	雨宮（アメミヤ） 光希（コウキ）	講士館 本　部
449	田中（タナカ） 勇太郎（ユウタロウ）	空手道 四葉会
450	矢車（ヤグルマ） 大和（ヤマト）	講士館 山田道場
451	宮内（ミヤウチ） 來希（ライキ）	北斗會 中平道場
452	大河原（オオカワラ） 翔央（ショウ）	講士館 本　部
453	熊谷（クマガイ） 文杜（アヤト）	講士館 西府中
454	秋本（アキモト） 龍哉（リュウヤ）	世界全極真 志優会

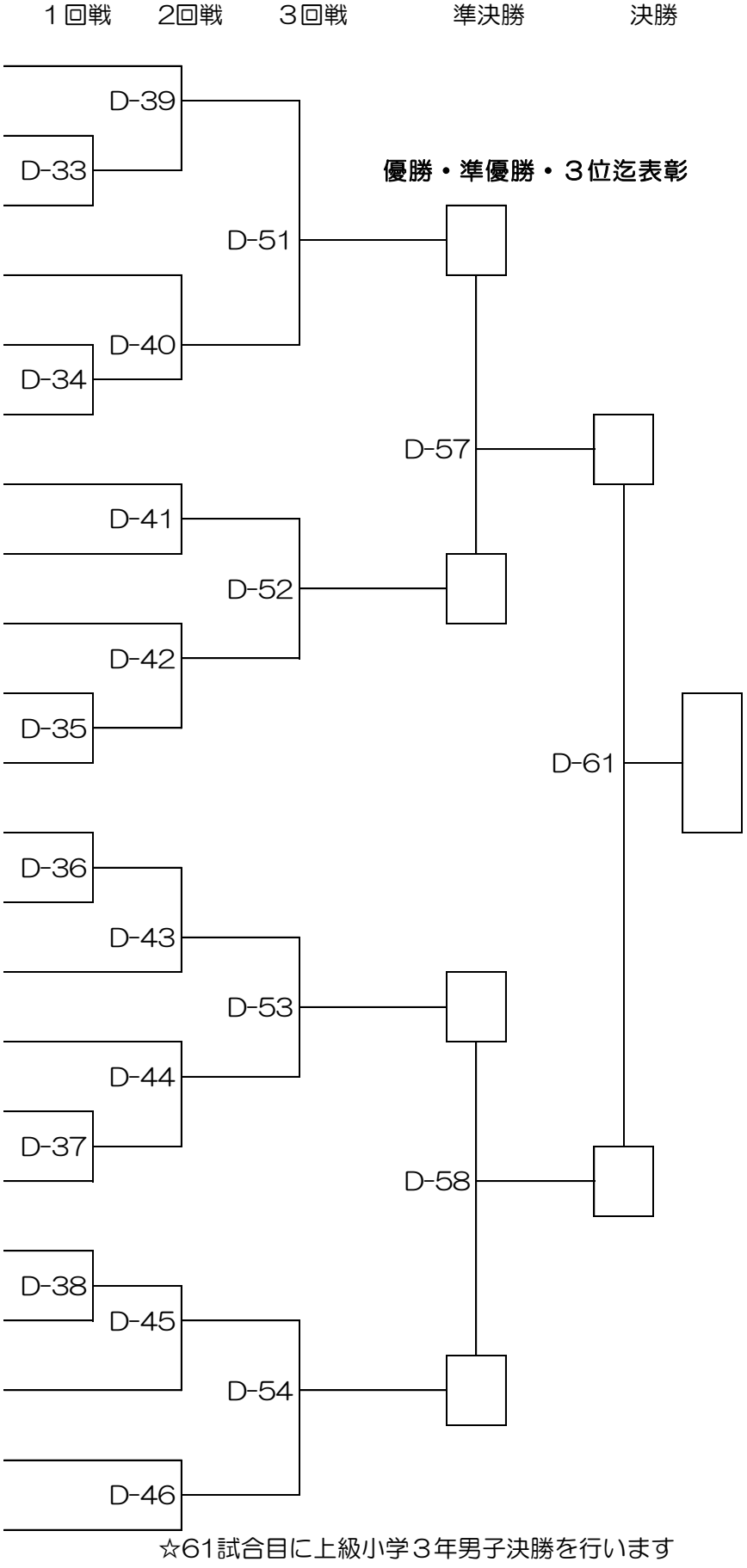

☆61試合目に上級小学３年男子決勝を行います